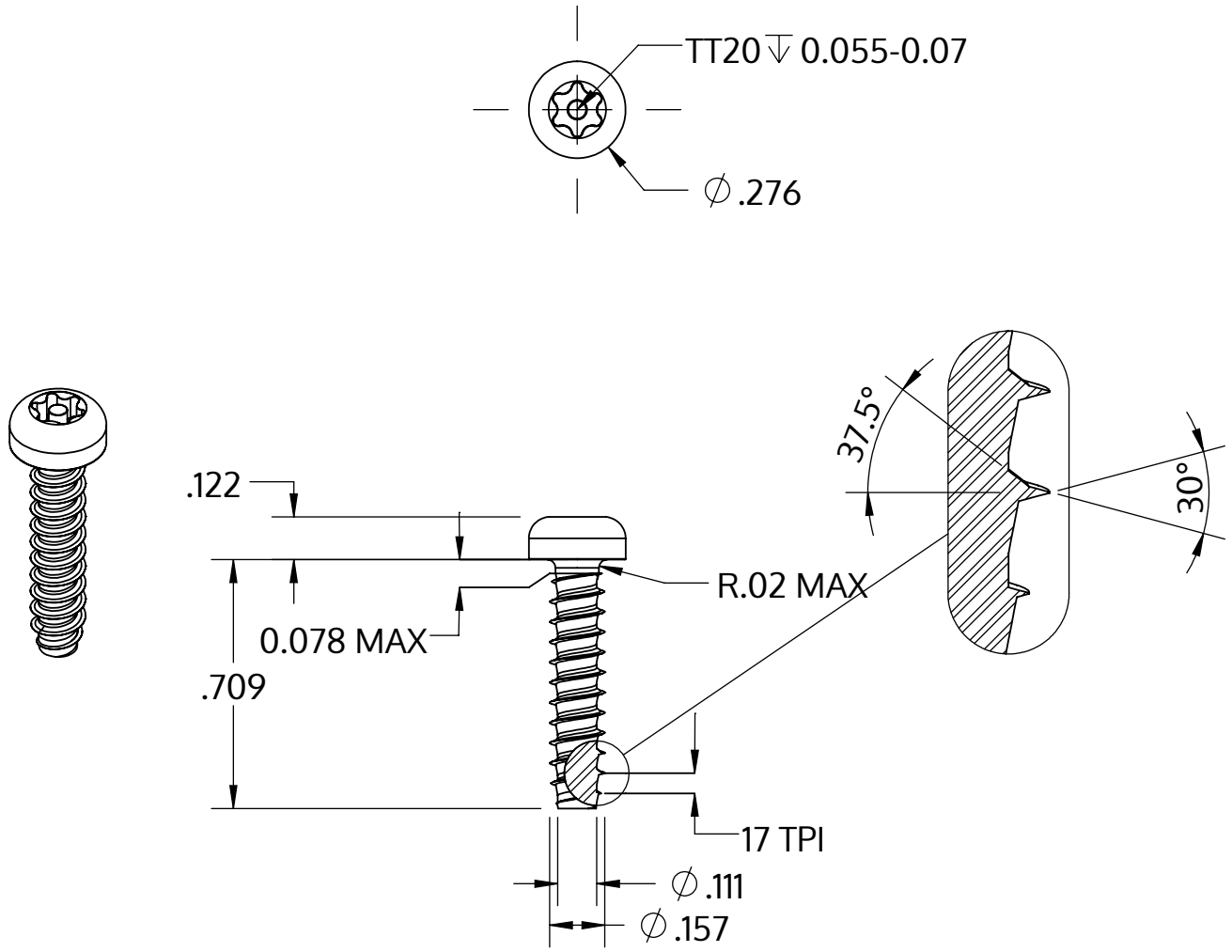

Metric size	M4 x 1.46 mm
US size (converted)	#8-17
	Tolerances [inch]
Length	+/- 0.021
Head diameter	+0 / -0.014
Head height	+/- 0.005
Thread diameter	+0.003 / -0

Opis	STP42 4.0x18.0 - TT20
Materiał	Stal, hartowana
Powierzchnia	Ocynkowana 5-7 µm, temperowana, pasywowana na niebiesko
Waga	1.838 kg / 1000 sztuk

SCREWERK	**STP420400180S**	
_Zoll Zeichnung Größe A	Skala 2:1	2024-10