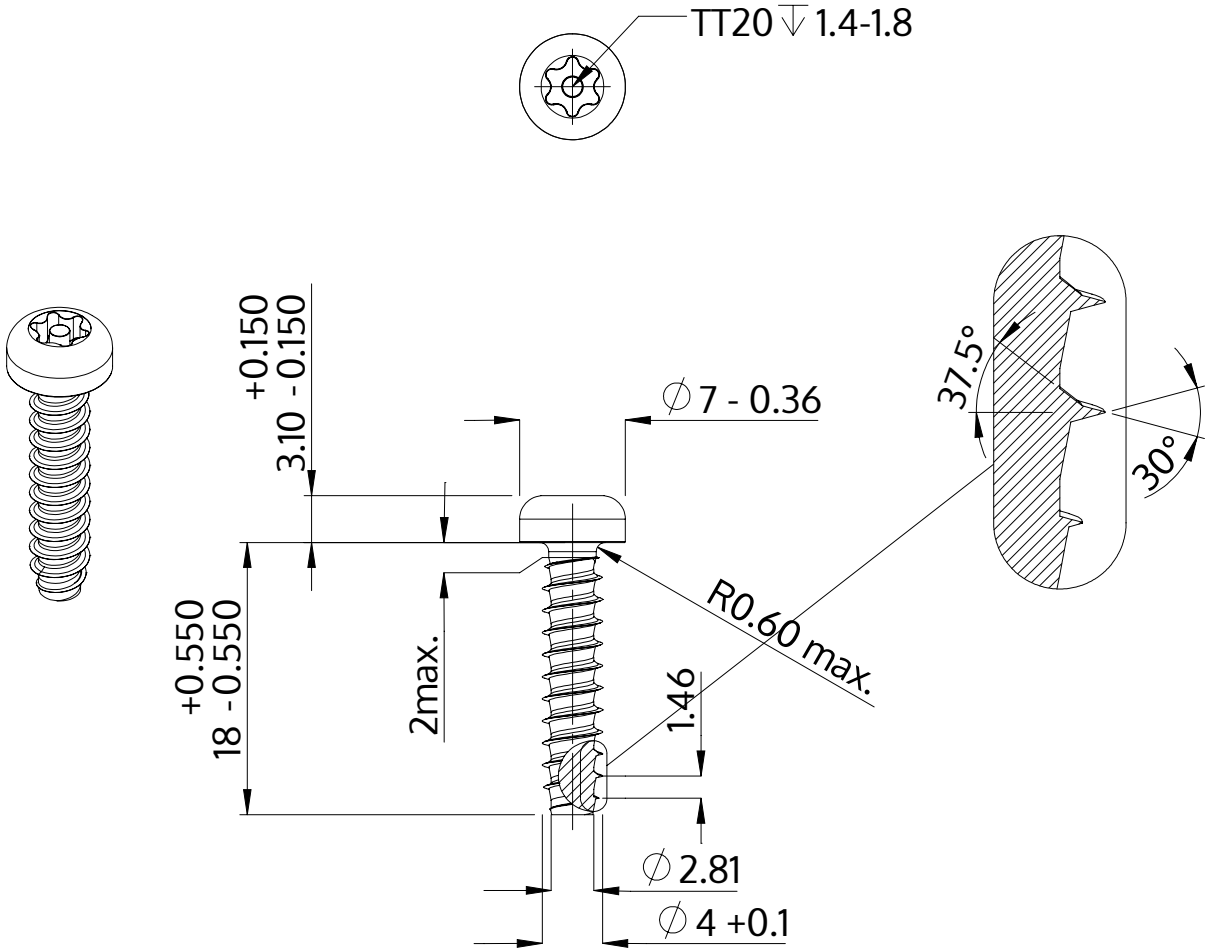

Description	STP42 4.0x18.0 - TT20
Matière	Acier,trempé et revenu
Surface	zinguée 5-7 µm,recuit, bleue / passivée avec transparence
Poids	1.838 kg / 1000 Unité

SCREWERK	**STP420400180S**	
Dessin métrique A4	Redimensionner None:1	2024-04