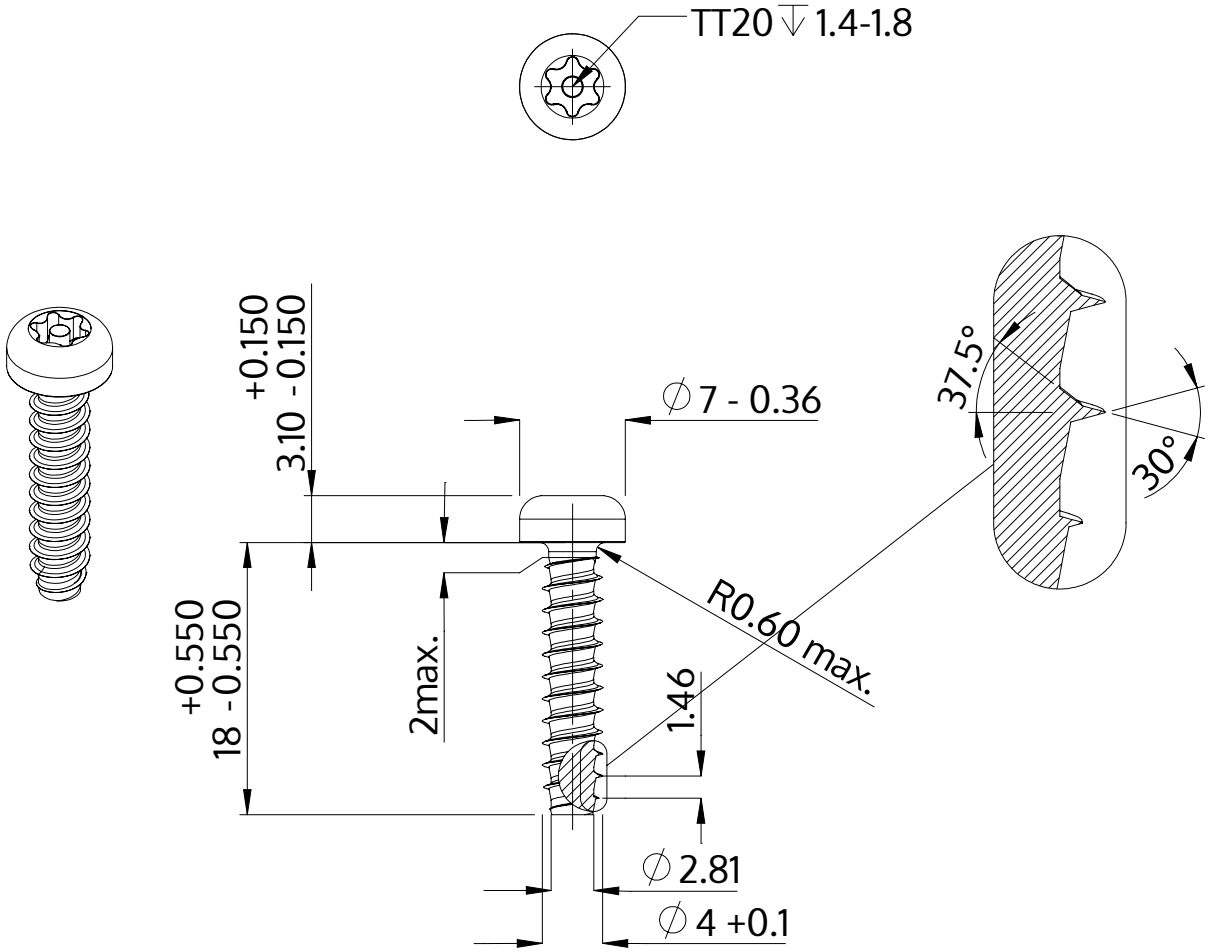

Описание	STP42 4.0x18.0 - TT20
Материал	стомана, закалена
Повърхност	Цинково покритие 5-7 µm,топлинна обработка, синьо / прозрачно пасивиране
Тегло	1.838 kg / 1000 Бройка

SCREWERK	**STP420400180S**	
Метричен дизайн A4	Мащаб None:1	2024-04