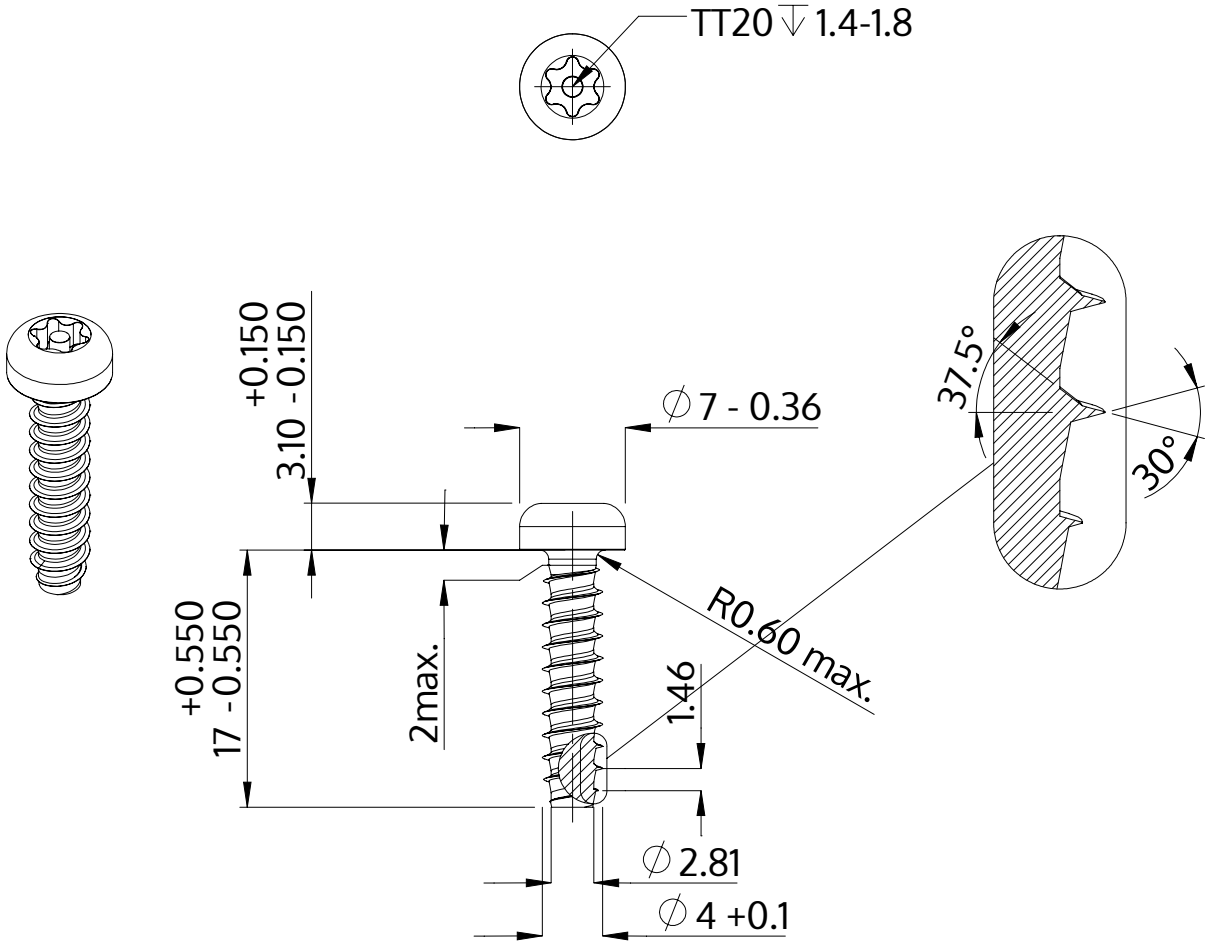

Açıklaması	STP42 4.0x17.0 - TT20
Malzeme	Çelik, sertleştirilmiş
Kaplama	galvanizli 5-7 µm, temperliö mavi / şeffaf pasifleştirilmiştir
Ağırlık	1.777 kg / 1000 Adet

SCREWERK	**STP420400170S**	
Metrik çizim A4	Ölçeklendirme None:1	2024-04