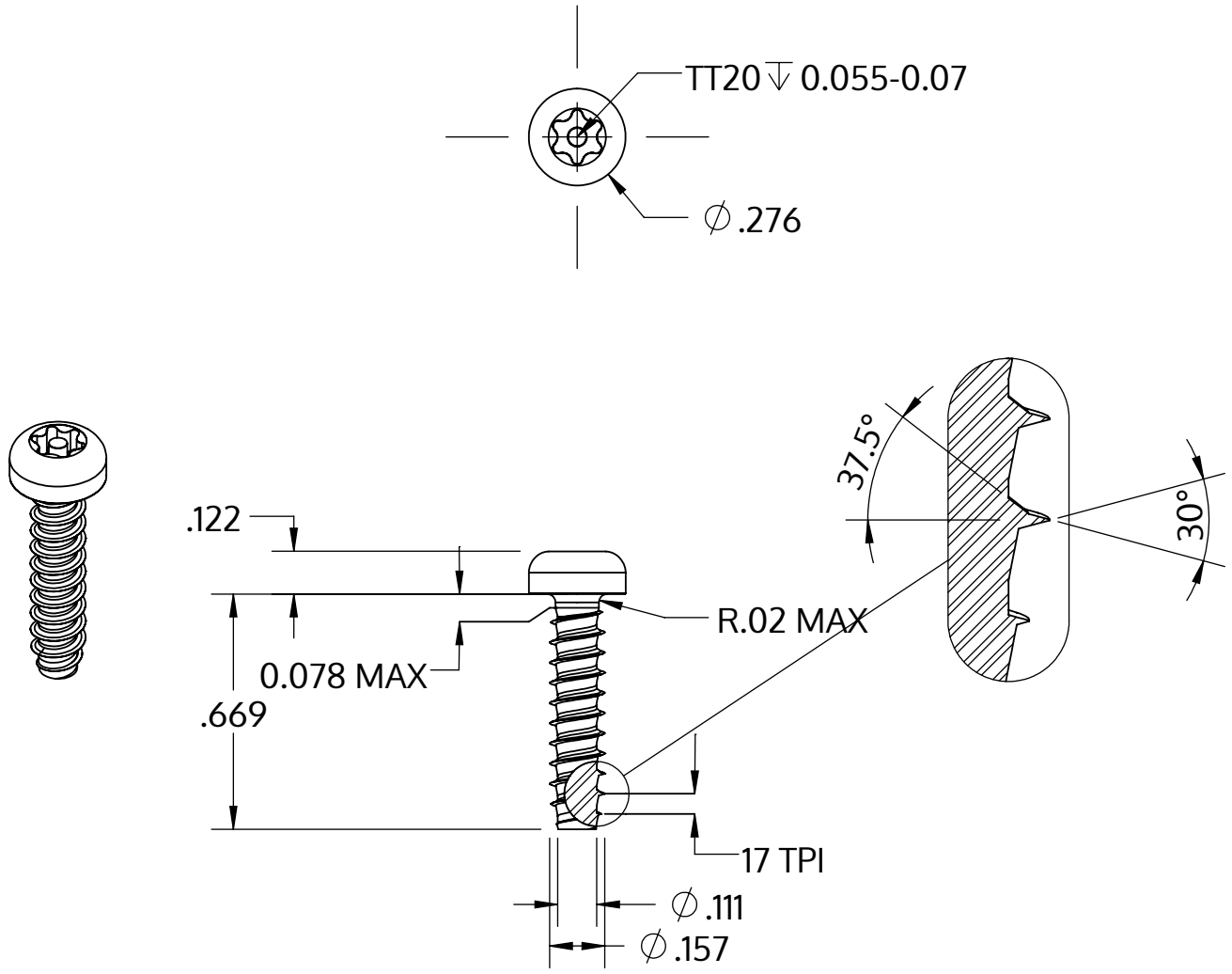

Metric size	M4 x 1.46 mm
US size (converted)	#8-17
	Tolerances [inch]
Length	+/- 0.021
Head diameter	+0 / -0.014
Head height	+/- 0.005
Thread diameter	+0.003 / -0

Descripción	STP42 4.0x17.0 - TT20
Material	Acero, endurecido
Superficie	galvanizado 5-7 micras, recocido, azul / pasivado transparente
Peso	1.777 kg / 1000 Piezas

SCREWERK	**STP420400170S**	
_Zoll Zeichnung Größe A	Escalada 2:1	2024-10