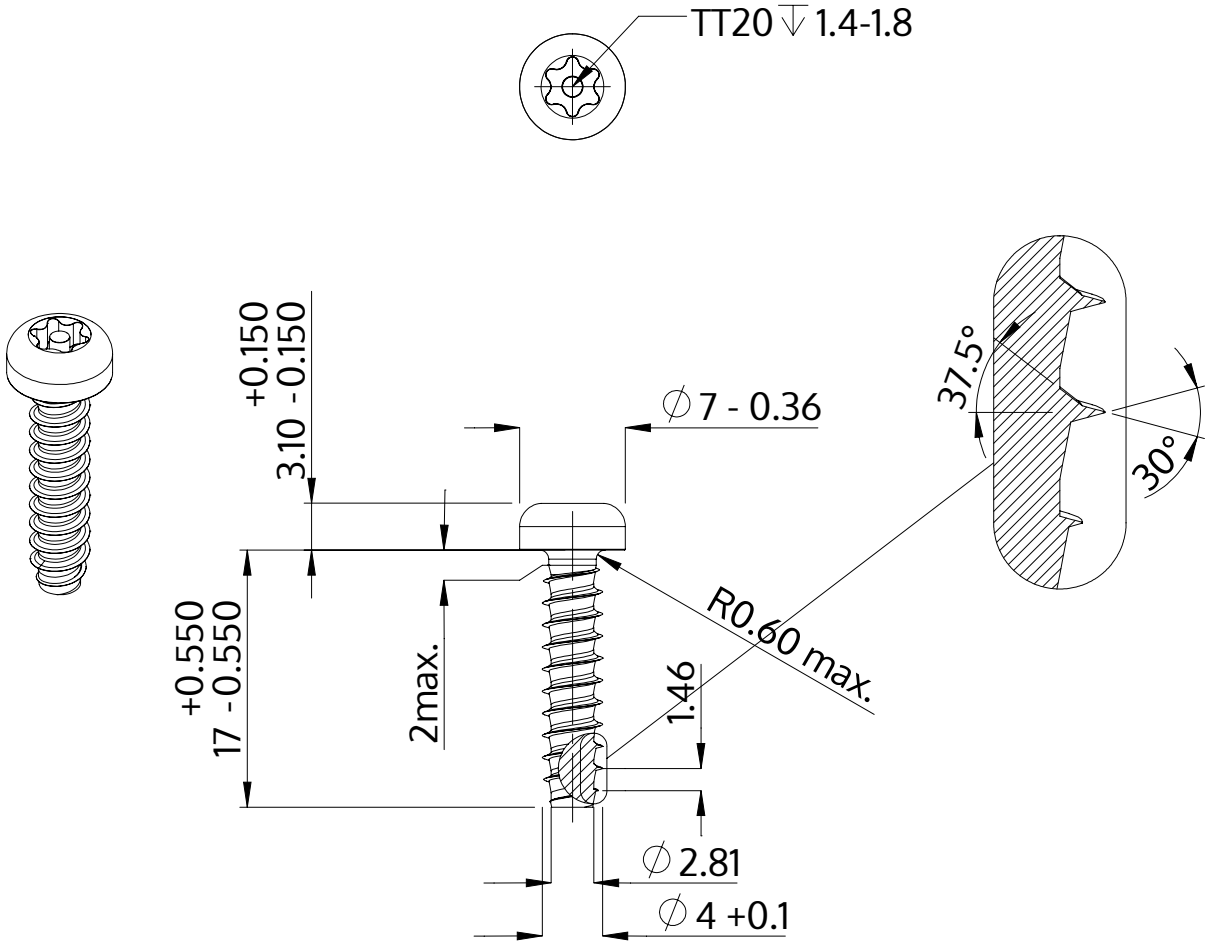

Beschrijving	STP42 4.0x17.0 - TT20
Materiaal	veredeld staal
Oppervlak	ZnNi zwart-gepassiveerd, getempert, verzegeld
Gewicht	1.777 kg / 1000 stuk

SCREWERK	**STP420400170B**	
Metrische tekening A4	Schaal 2:1	2024-10