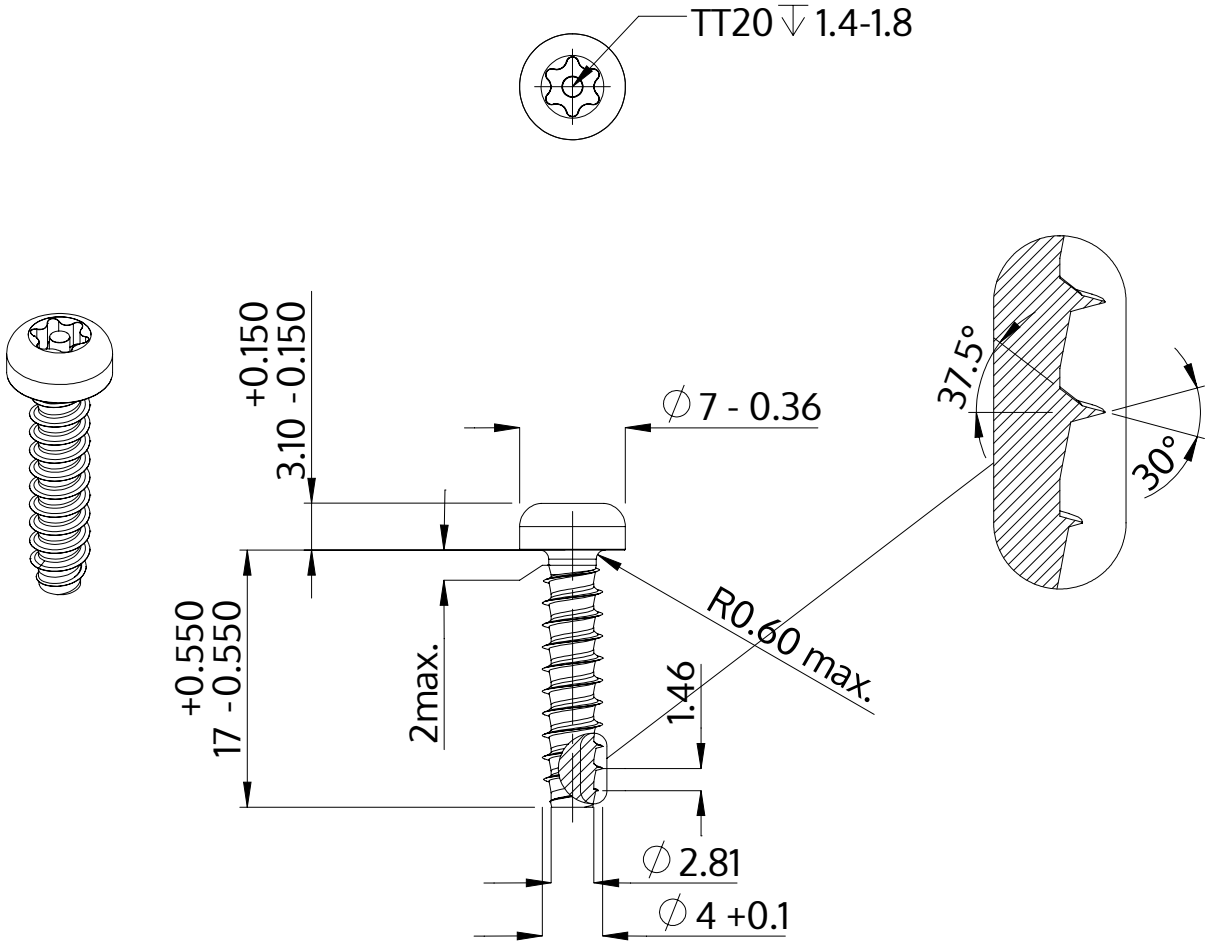

Описание	STP42 4.0x17.0 - TT20
Материал	стомана, закалена
Повърхност	цинково и никелово покритие, Черен, пасивиран, темпериран, херметизация
Тегло	1.777 kg / 1000 Бройка

SCREWERK	**STP420400170B**	
Метричен дизайн A4	Мащаб 2:1	2024-10