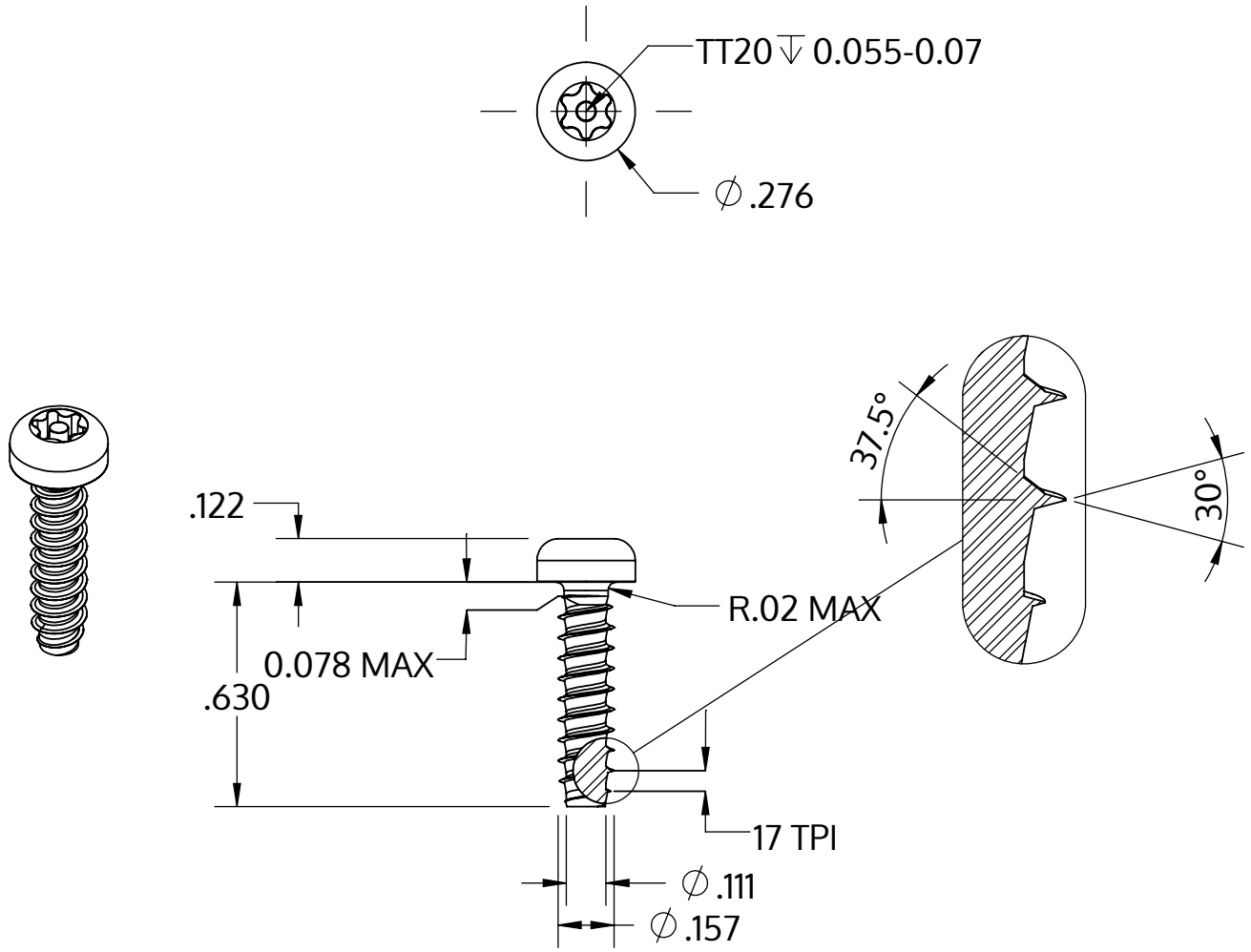

Metric size	M4 x 1.46 mm
US size (converted)	#8-17
	Tolerances [inch]
Length	+/- 0.021
Head diameter	+0 / -0.014
Head height	+/- 0.005
Thread diameter	+0.003 / -0

Descrição	STP42 4.0x16.0 - TT20
Material	aço, endurecido
Superfície	zincado 5-7 µm, galvanizado, azul / passivado transparente
Peso	1.717 kg / 1000 peças

SCREWERK	**STP420400160S**	
_Zoll Zeichnung Größe A	Escala 2:1	2024-10