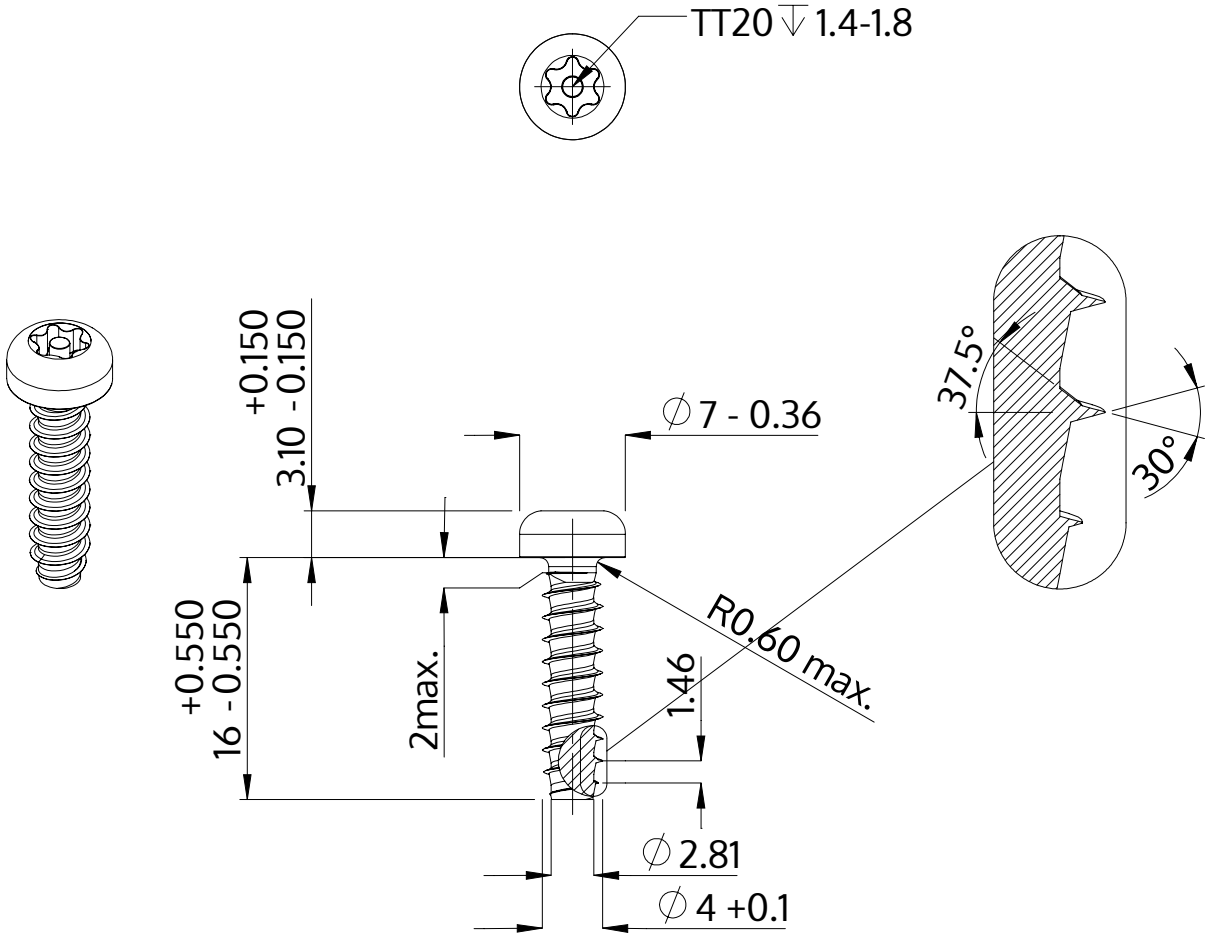

Описание	STP42 4.0x16.0 - TT20
Материал	сталь, упрочненная
Поверхность	ZnNi, черная пассивировка+отжиг+масло
Вес	1.717 kg / 1000 Штука

SCREWERK	**STP420400160B**	
Метрический чертеж A4	Шкала 2:1	2024-10