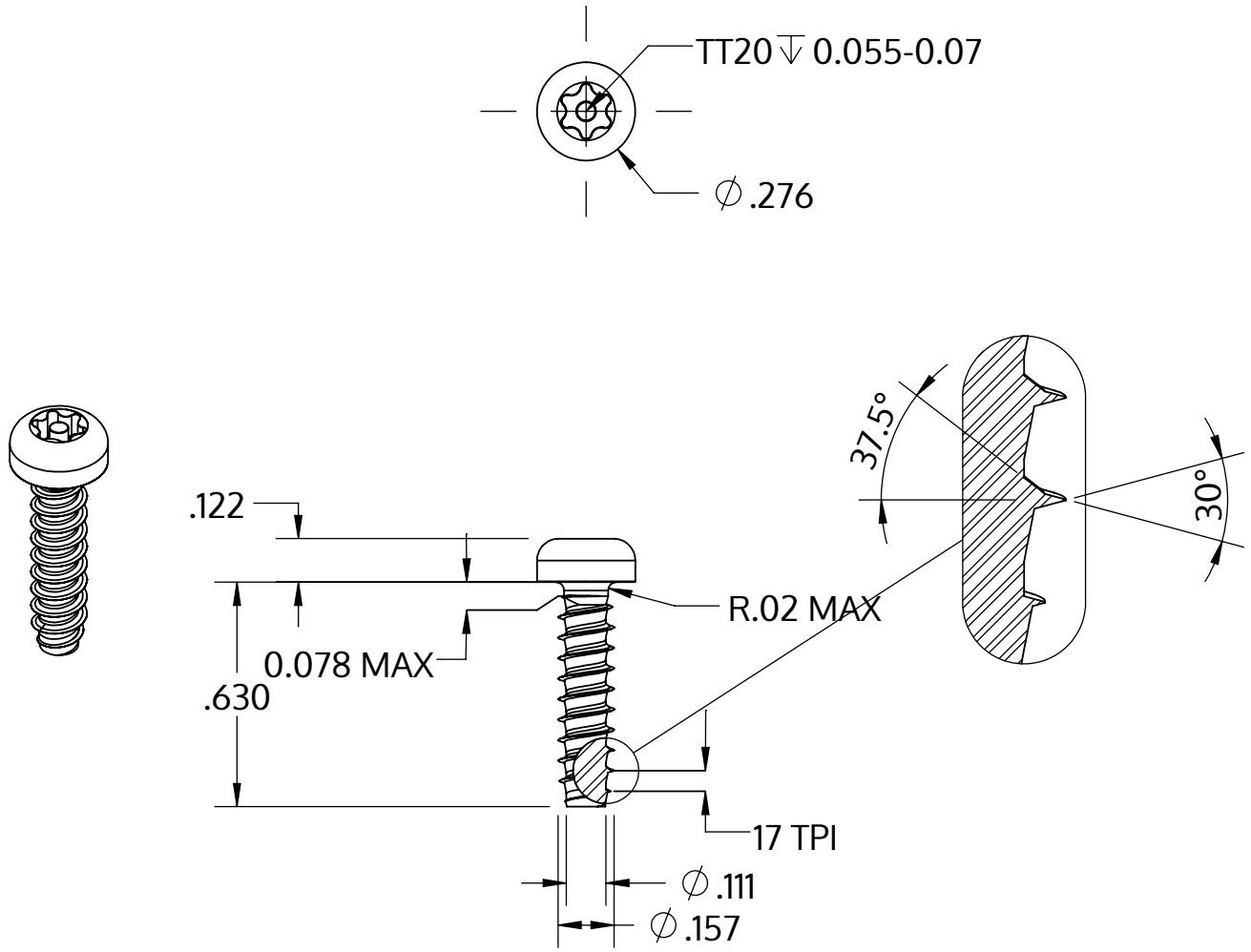

Metric size	M4 x 1.46 mm
US size (converted)	#8-17
	Tolerances [inch]
Length	+/- 0.021
Head diameter	+0 / -0.014
Head height	+/- 0.005
Thread diameter	+0.003 / -0

Описание	STP42 4.0x16.0 - TT20
Материал	сталь, упрочненная
Поверхность	ZnNi, черная пассивировка+отжиг+масло
Вес	1.717 kg / 1000 Штука

SCREWERK	**STP420400160B**	
_Zoll Zeichnung Größe A	Шкала 2:1	2024-10