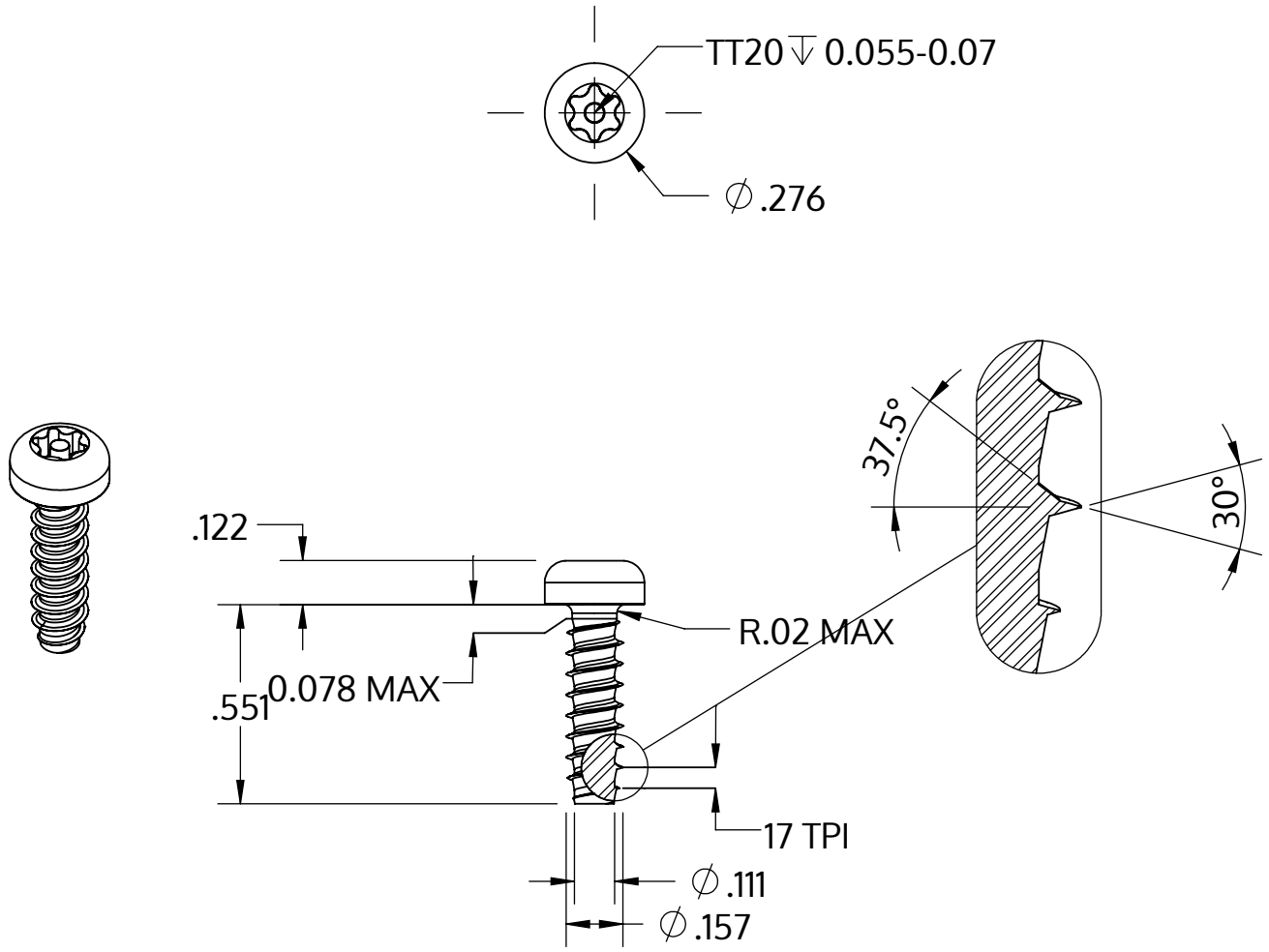

Metric size	M4 x 1.46 mm
US size (converted)	#8-17
	Tolerances [inch]
Length	+/- 0.021
Head diameter	+0 / -0.014
Head height	+/- 0.005
Thread diameter	+0.003 / -0

Beskrivelse	STP42 4.0x14.0 - TT20
Materiale	Stål, forædlet
Overflade	ZnNi sort-passiveret, tempret, forseglet
Vægt	1.595 kg / 1000 stykke

SCREWERK	**STP420400140B**	
_Zoll Zeichnung Größe A	Skalering 2:1	2024-10