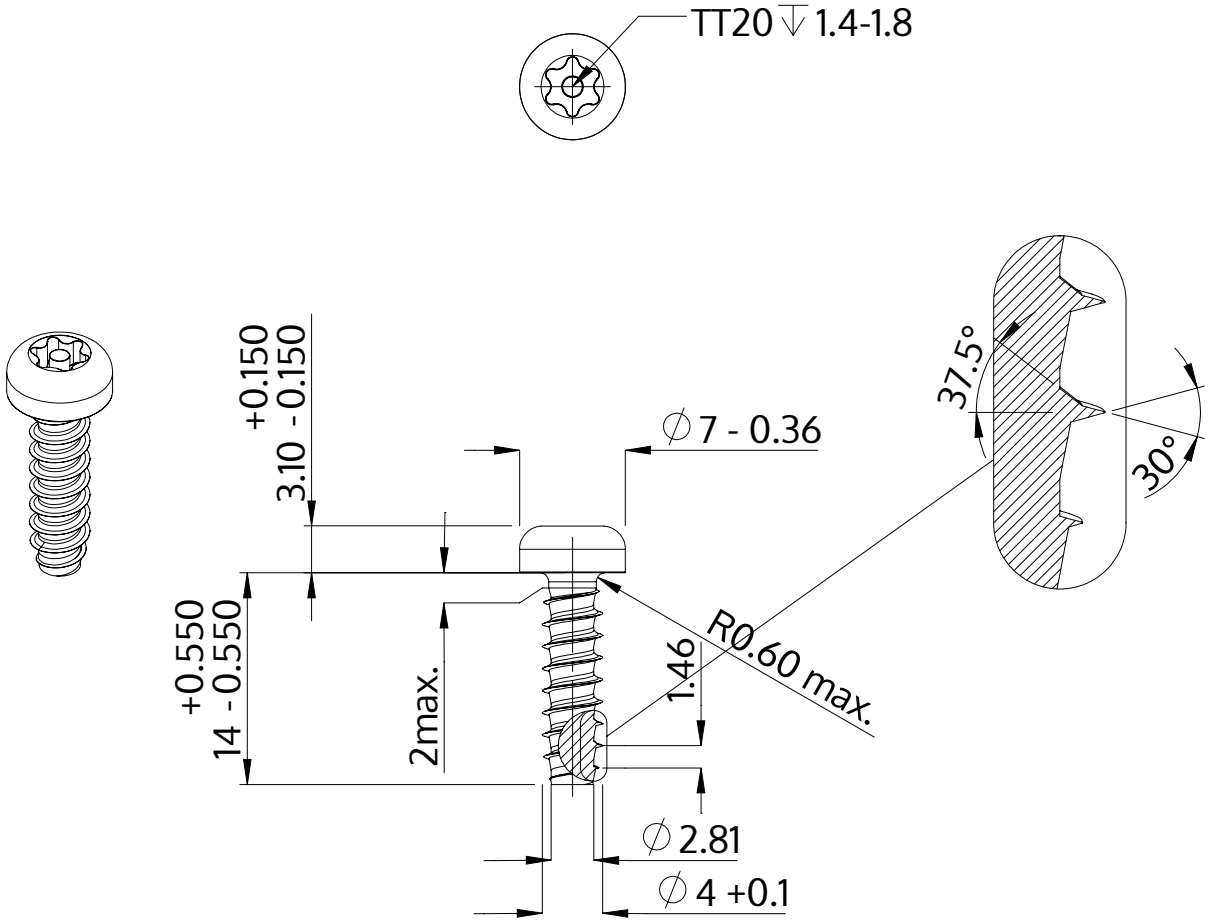

Beskrivelse	STP42 4.0x14.0 - TT20
Materiale	Stål, forædlet
Overflade	ZnNi sort-passiveret, tempret, forseglet
Vægt	1.595 kg / 1000 stykke

SCREWERK	**STP420400140B**	
Metrisk tegning A4	Skalering 2:1	2024-10