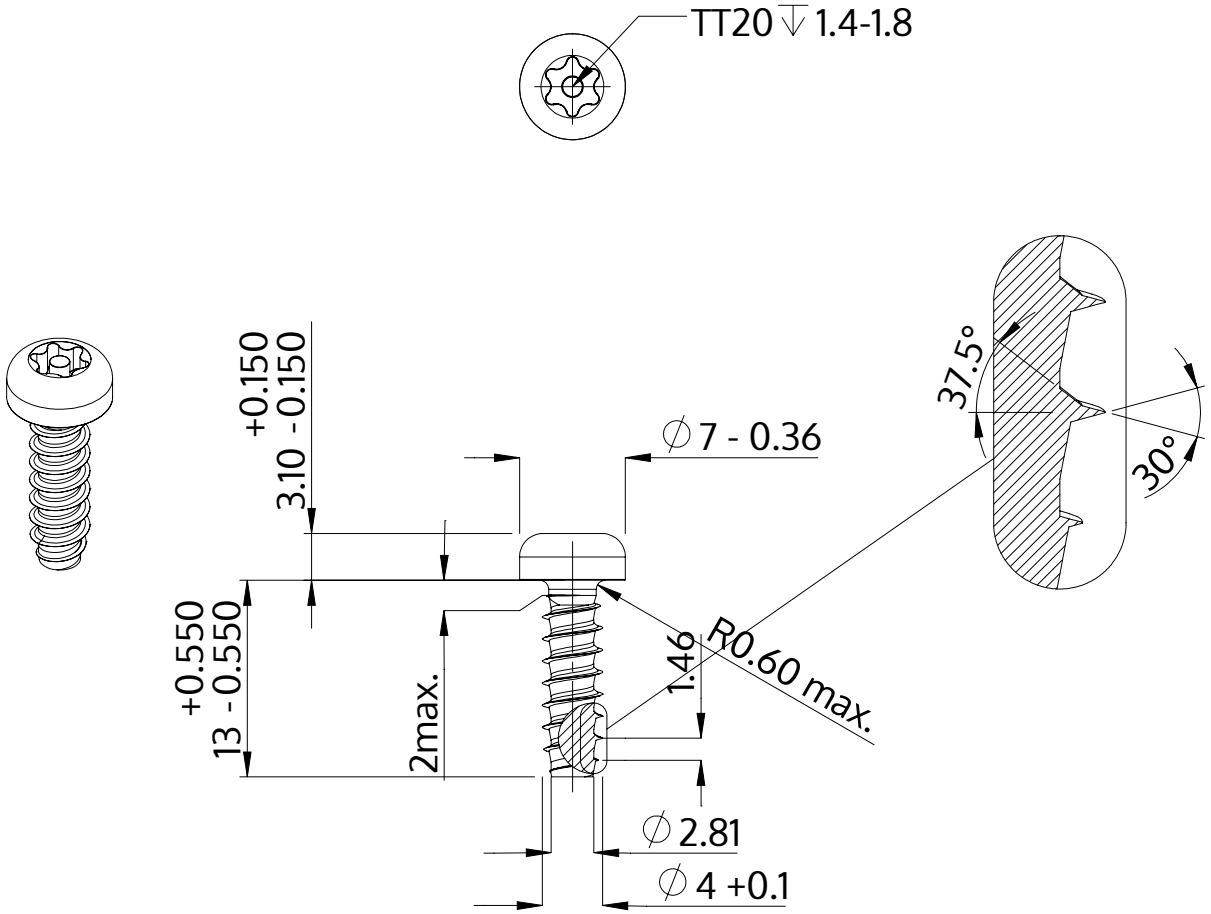

Popis	STP42 4.0x13.0 - TT20
Materiál	Temperovaná ocel
Povrch	ZiNi černá-pasivovaná+temperovaná+utěsněná
Hmotnost	1.535 kg / 1000 Kus

SCREWERK	**STP420400130B**	
Metric výkres A4	Měřítko 2:1	2024-10