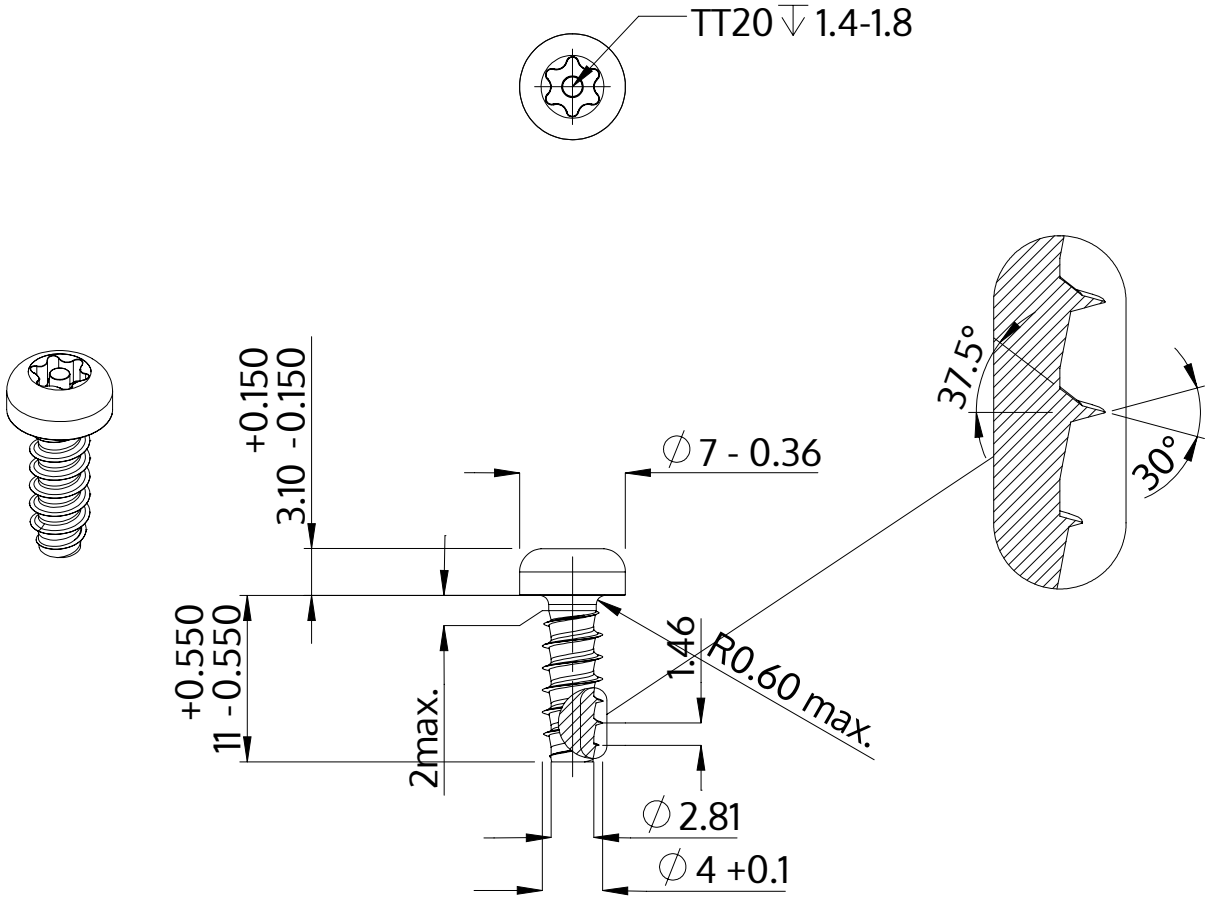

Opis	STP42 4.0x11.0 - TT20
Materiał	Stal, hartowana
Powierzchnia	ZiNi czarna-pasywowana, temperowana, uszczelniona
Waga	1.413 kg / 1000 sztuk

SCREWERK	**STP420400110B**	
Rysunek metryczny A4	Skala 2:1	2024-10