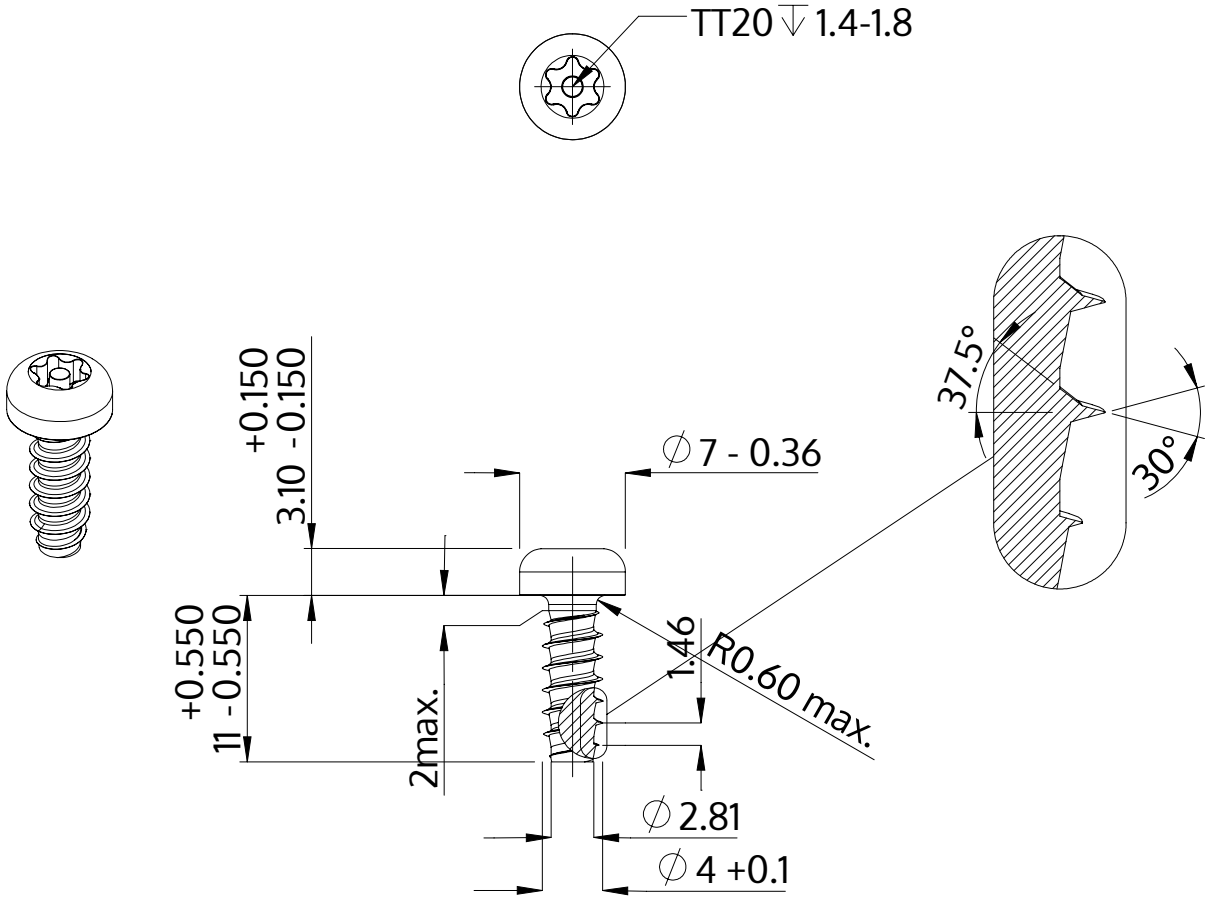

Description	STP42 4.0x11.0 - TT20
Matière	Acier,trempé et revenu
Surface	Zinc Nickel passivé noir, trempée, scéllée
Poids	1.413 kg / 1000 Unité

SCREWERK	**STP420400110B**	
Dessin métrique A4	Redimensionner None:1	2024-04