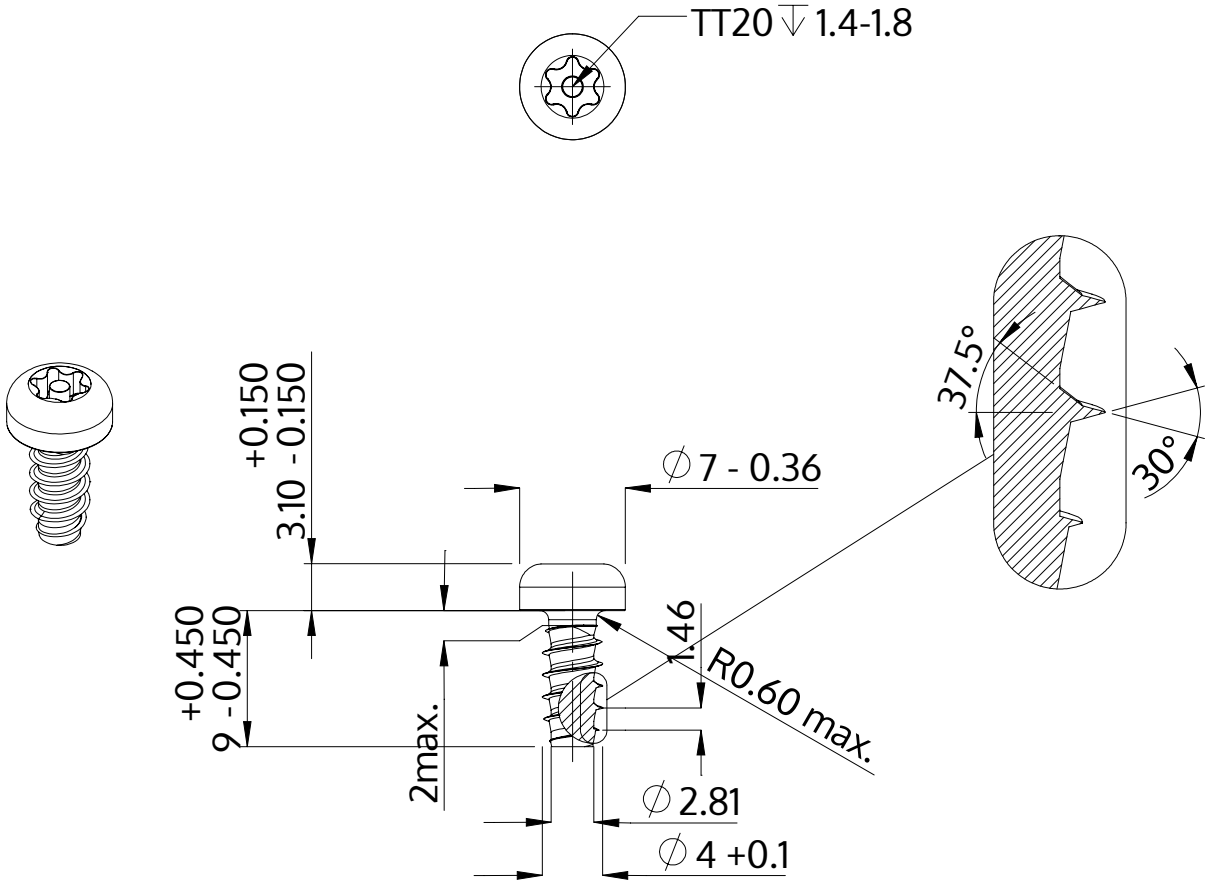

Descriere	STP42 4.0x9.0 - TT20
Material	oțel, călit
Exterior	zincat, Nichelat, pasivat negru / nu conține Cr-VI, recopt, ermetizat
Greutate	1.292 kg / 1000 unități

SCREWERK	**STP420400090B**	
Desen metric A4	Scalarea 2:1	2024-10