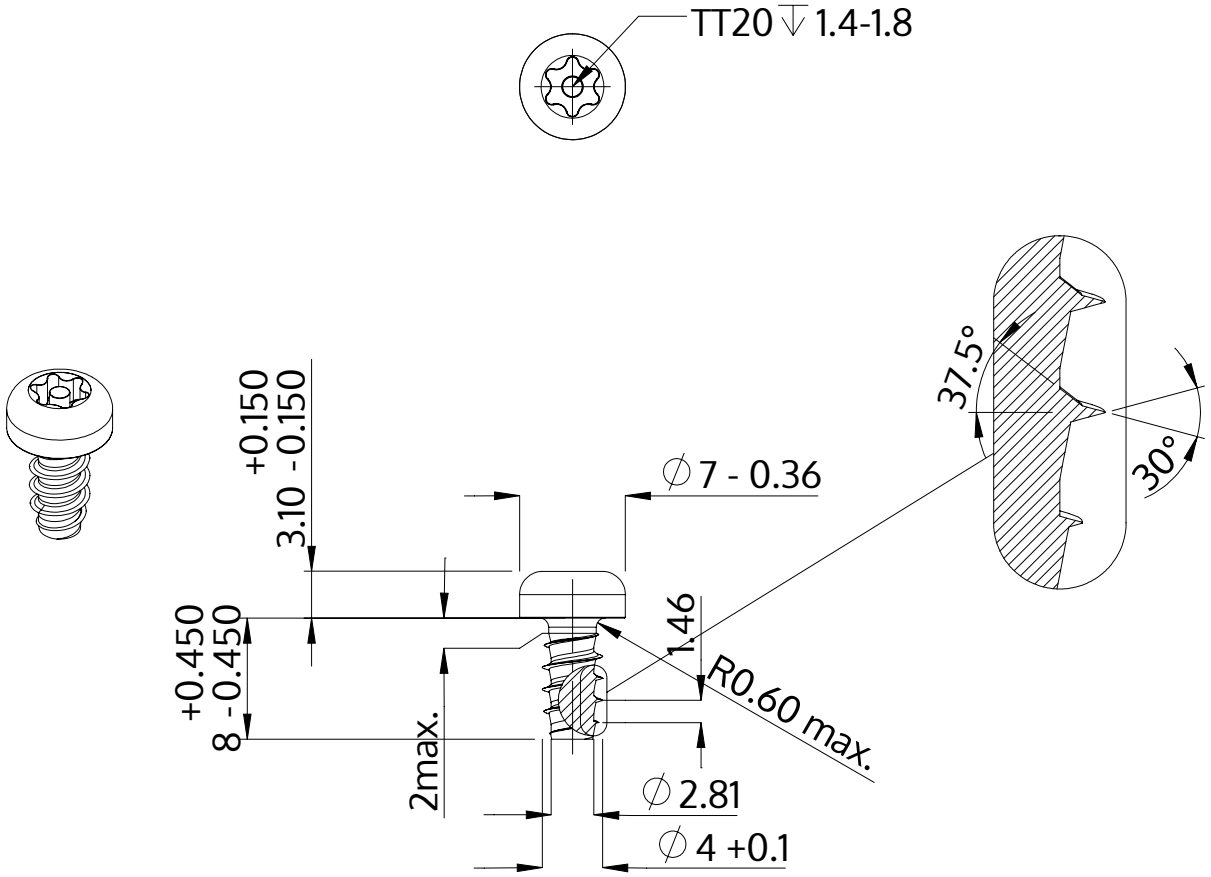

Descrição	STP42 4.0x8.0 - TT20
Material	aço, endurecido
Superfície	zincado 5-7 µm, galvanizado, azul / passivado transparente
Peso	1.232 kg / 1000 peças

SCREWERK	**STP420400080S**	
Desenho Métrico A4	Escala 2:1	2024-10