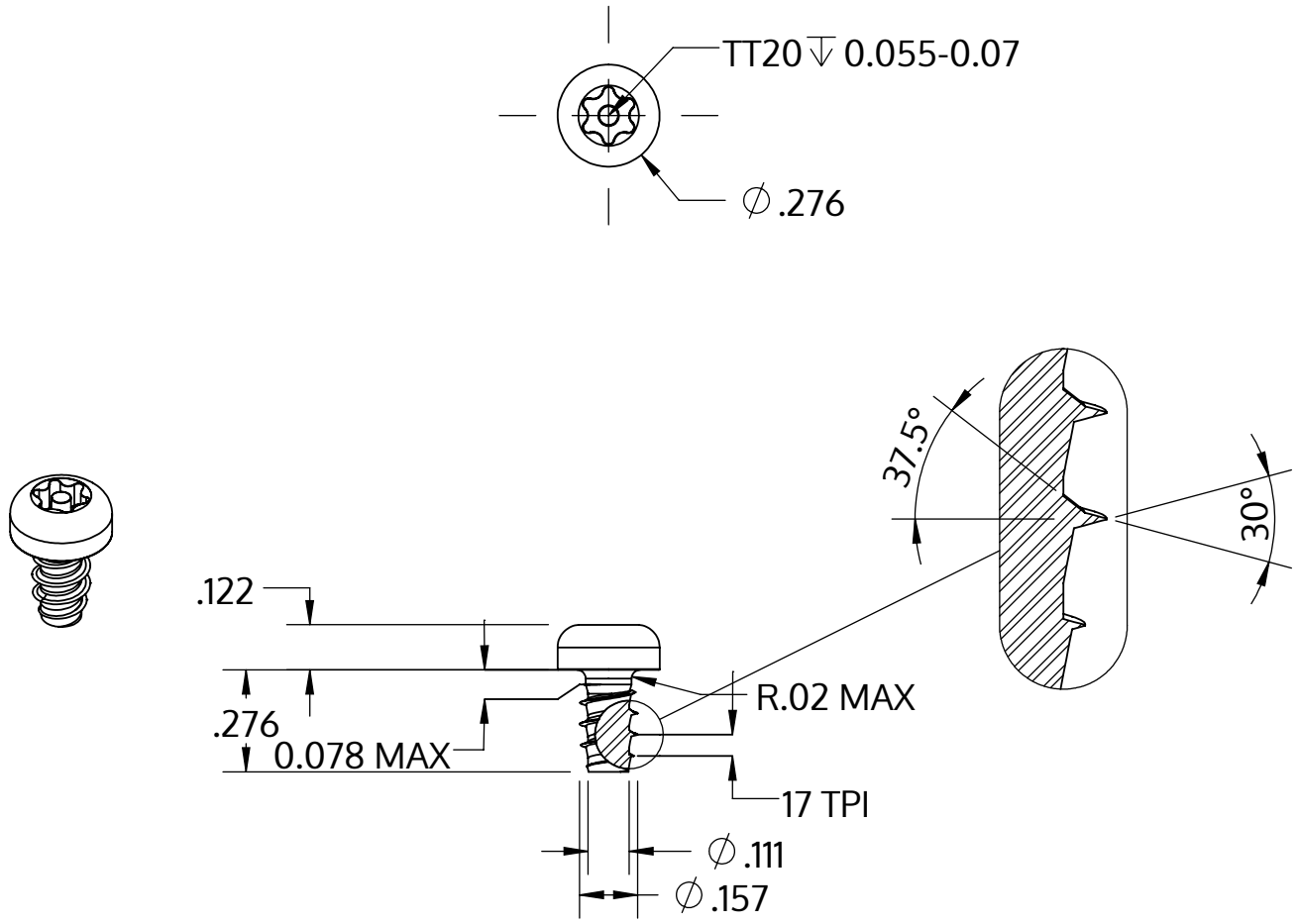


| | |
|---|---|
| Metric size | M4 x 1.46 mm |
| US size (converted) | #8-17 |
| | Tolerances [inch] |
| Length | +/- 0.017 |
| Head diameter | +0 / -0.014 |
| Head height | +/- 0.005 |
| Thread diameter | +0.003 / -0 |

| | |
|---|---|
| Description | STP42 4.0x7.0 - TT20 |
| Matière | Acier,trempé et revenu |
| Surface | zinguée 5-7 µm,recuit, bleue / passivée avec transparence |
| Poids | 1.171 kg / 1000 Unité |

| | | |
|---|---|---|
| SCREWERK | **STP420400070S** | |
| _Zoll Zeichnung Größe A | Redimensionner 2:1 | 2024-10 |