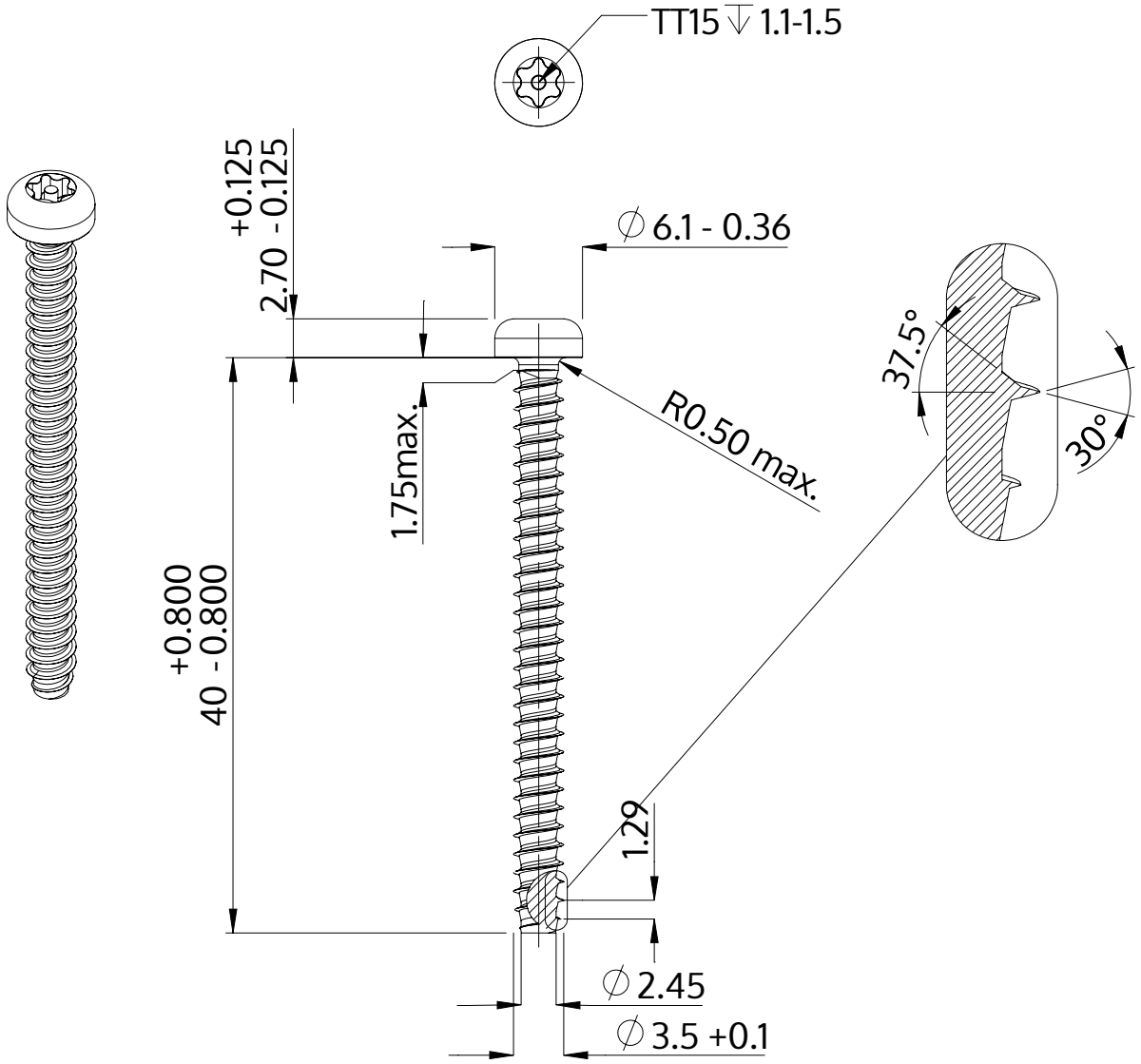

Beskrivning	STP42 3.5x40.0 - TT15
Material	stål, härdat
Yta	förzinkad 5-7 µm, härdad, blå/transparent passiviserad
Vikt	2.321 kg / 1000 styck

SCREWERK	**STP420350400S**	
Metrisk skiss A4	Skala 2:1	2024-10