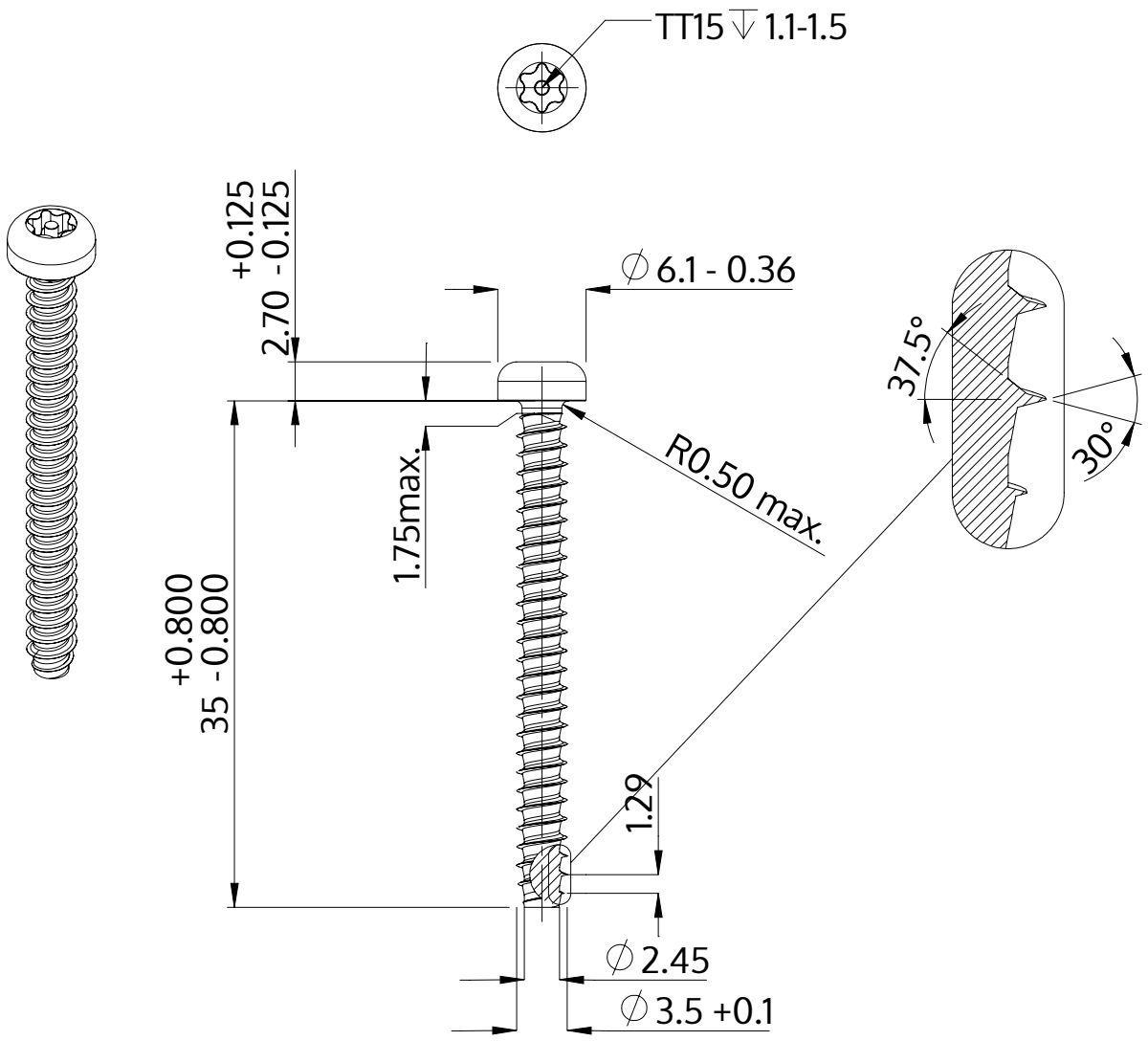

Descrizione	STP42 3.5x35.0 - TT15
Materiale	acciaio, temprato
Superficie	zincato 5-7 micron, ricotto, blu / trasparente passivato
Peso	2.085 kg / 1000 pezzi

SCREWERK	**STP420350350S**	
Disegno metrico A4	Scala 2:1	2024-10