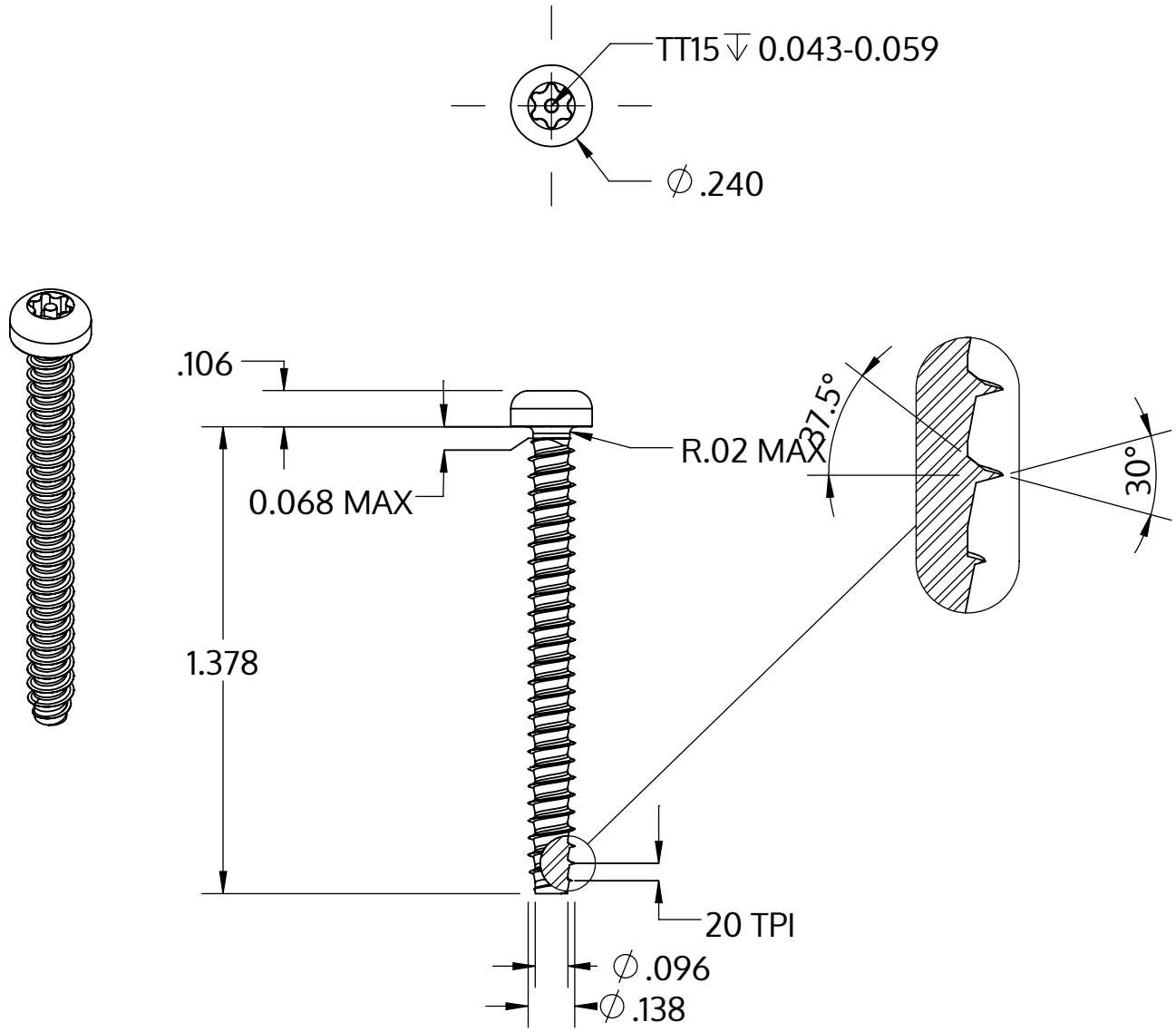

Metric size	M3.5 x 1.29 mm
US size (converted)	#6-20
	Tolerances [inch]
Length	+/- 0.031
Head diameter	+0 / -0.014
Head height	+/- 0.004
Thread diameter	+0.003 / -0

Descrizione	STP42 3.5x35.0 - TT15
Materiale	acciaio, temprato
Superficie	zincato 5-7 micron, ricotto, blu / trasparente passivato
Peso	2.085 kg / 1000 pezzi

SCREWERK	**STP420350350S**	
_Zoll Zeichnung Größe A	Scala 2:1	2024-10