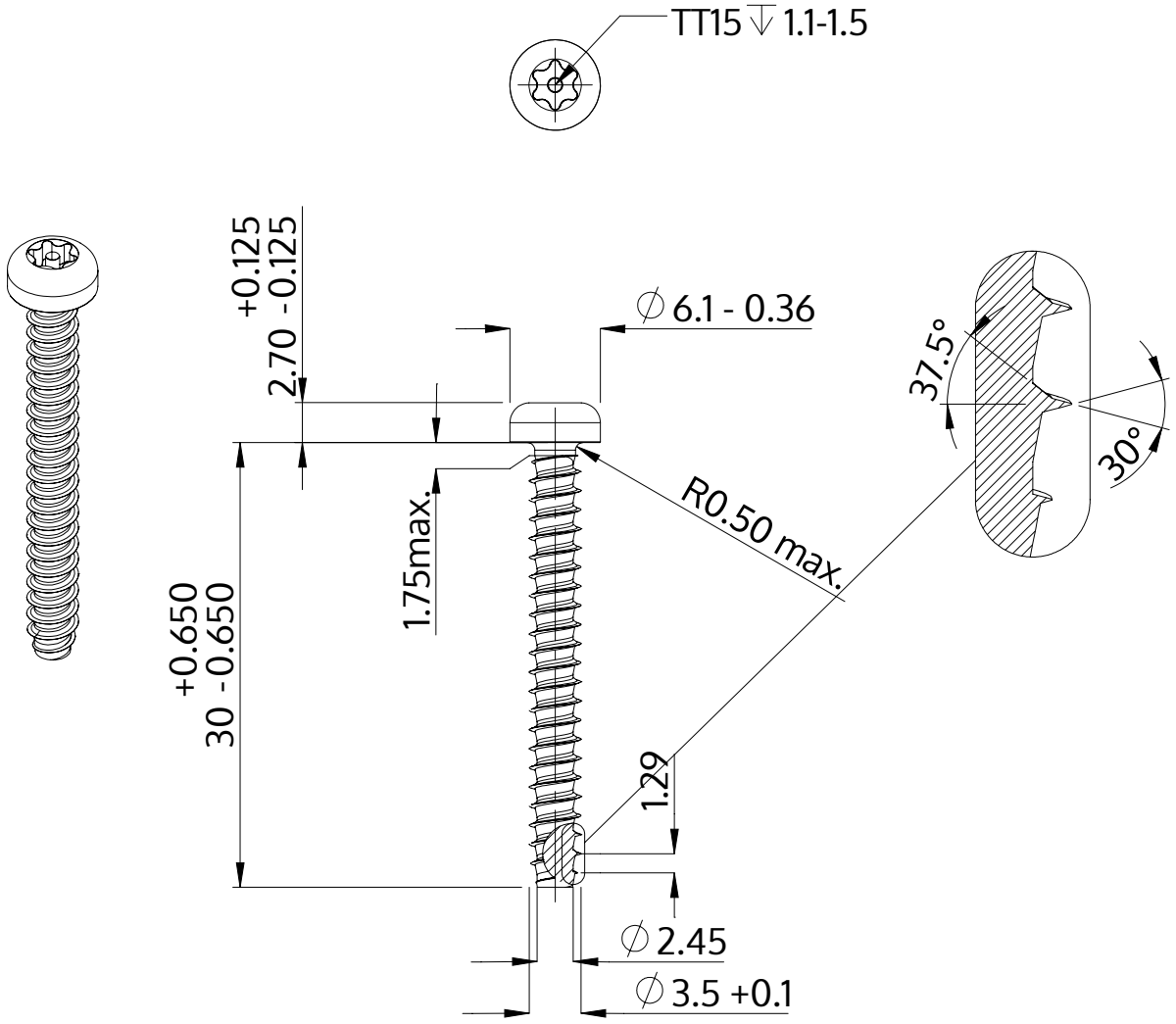

Description	STP42 3.5x30.0 - TT15
Matière	Acier,trempé et revenu
Surface	zinguée 5-7 µm,recuit, bleue / passivée avec transparence
Poids	1.849 kg / 1000 Unité

SCREWERK	**STP420350300S**	
Dessin métrique A4	Redimensionner None:1	2024-04