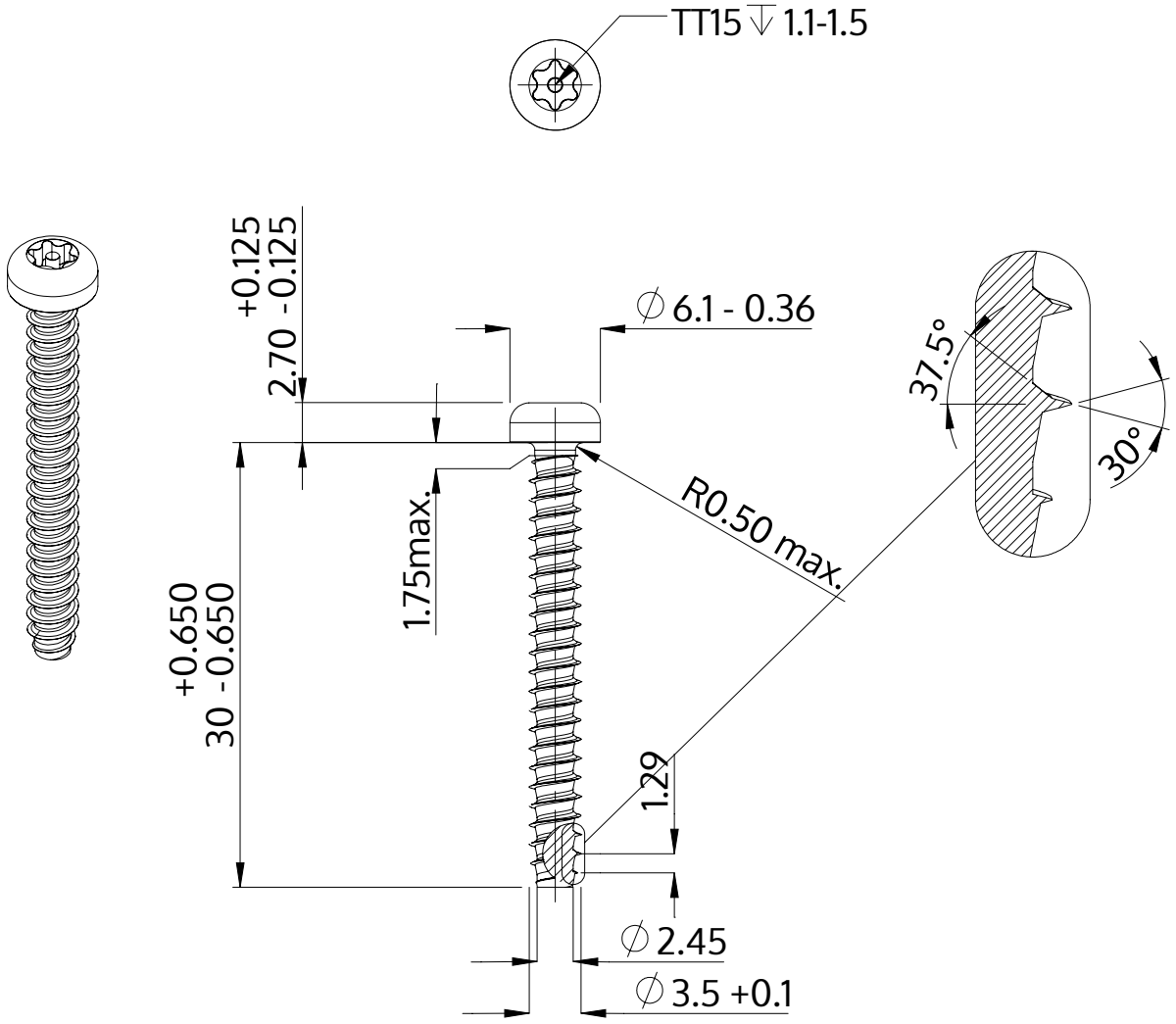

Opis	STP42 3.5x30.0 - TT15
Materiał	Stal, hartowana
Powierzchnia	ZiNi czarna-pasywowana, temperowana, uszczelniona
Waga	1.849 kg / 1000 sztuk

SCREWERK	**STP420350300B**	
Rysunek metryczny A4	Skala 2:1	2024-10