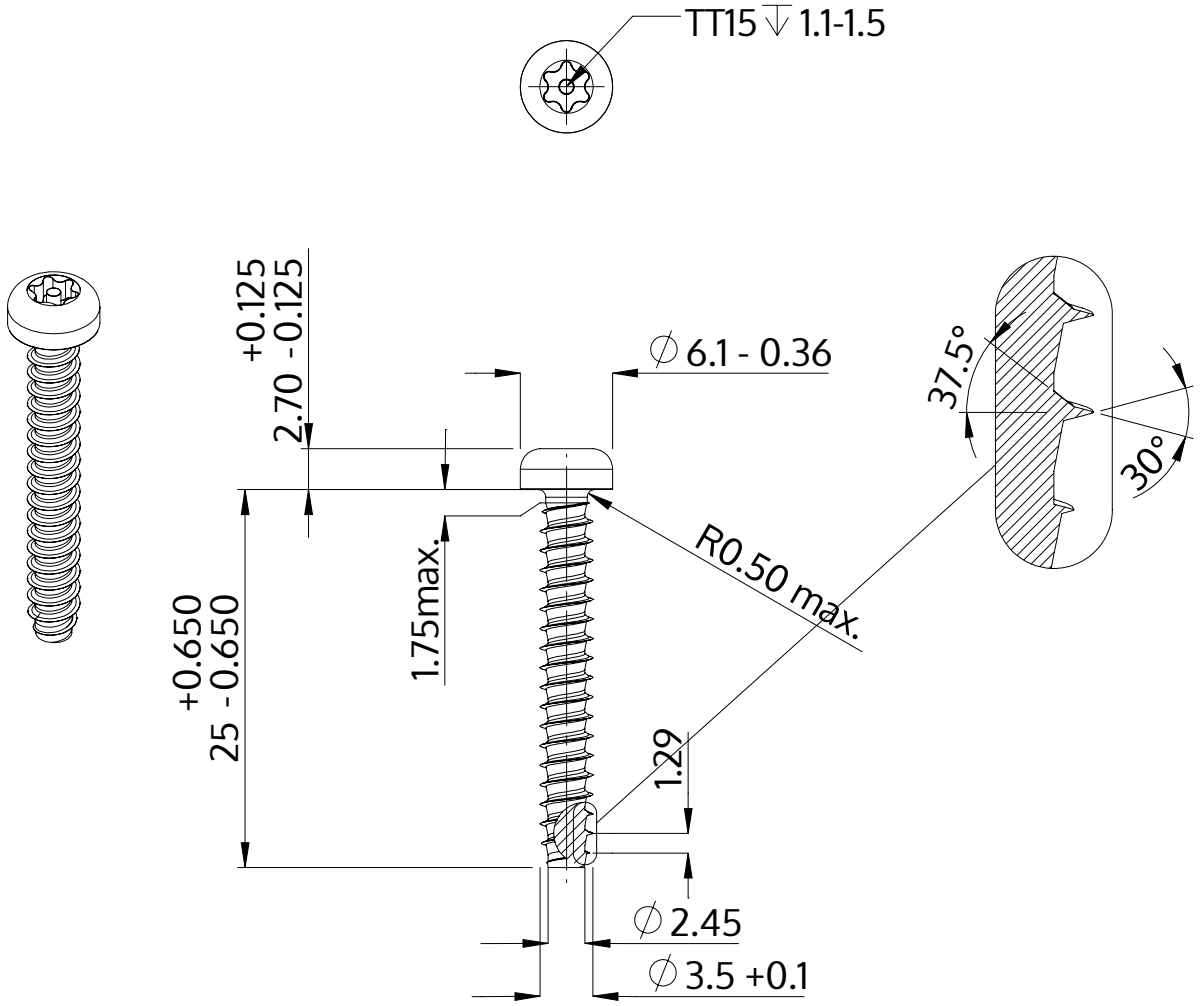

Opis	STP42 3.5x25.0 - TT15
Materiał	Stal, hartowana
Powierzchnia	Ocynkowana 5-7 µm, temperowana, pasywowana na niebiesko
Waga	1.612 kg / 1000 sztuk

SCREWERK	**STP420350250S**	
Rysunek metryczny A4	Skala 2:1	2024-10