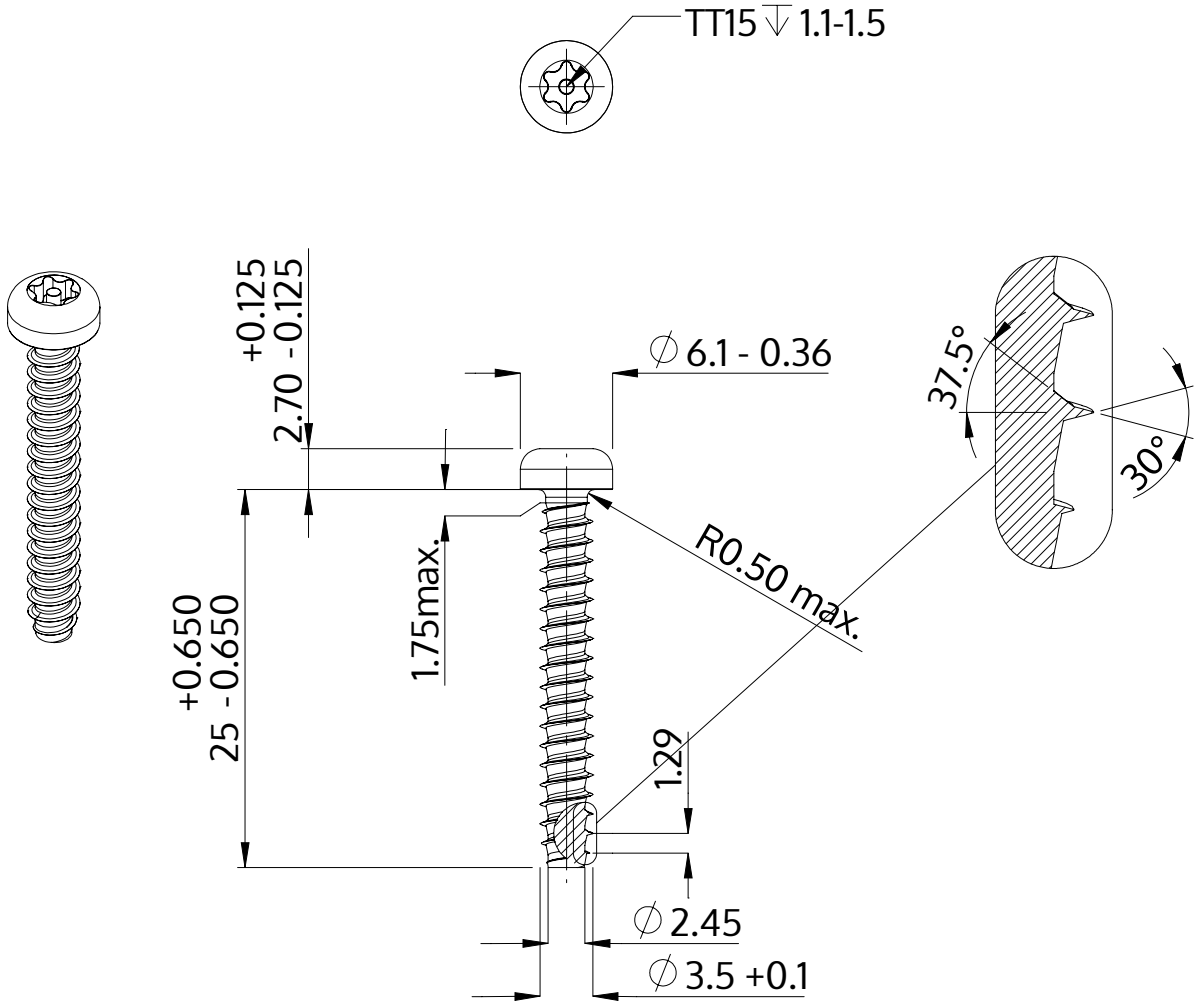

Beskrivning	STP42 3.5x25.0 - TT15
Material	stål, härdat
Yta	ZnNi svart-passiviserad/Cr-VI-fri, härdad, förseglad
Vikt	1.612 kg / 1000 styck

SCREWERK	**STP420350250B**	
Metrisk skiss A4	Skala 2:1	2024-10