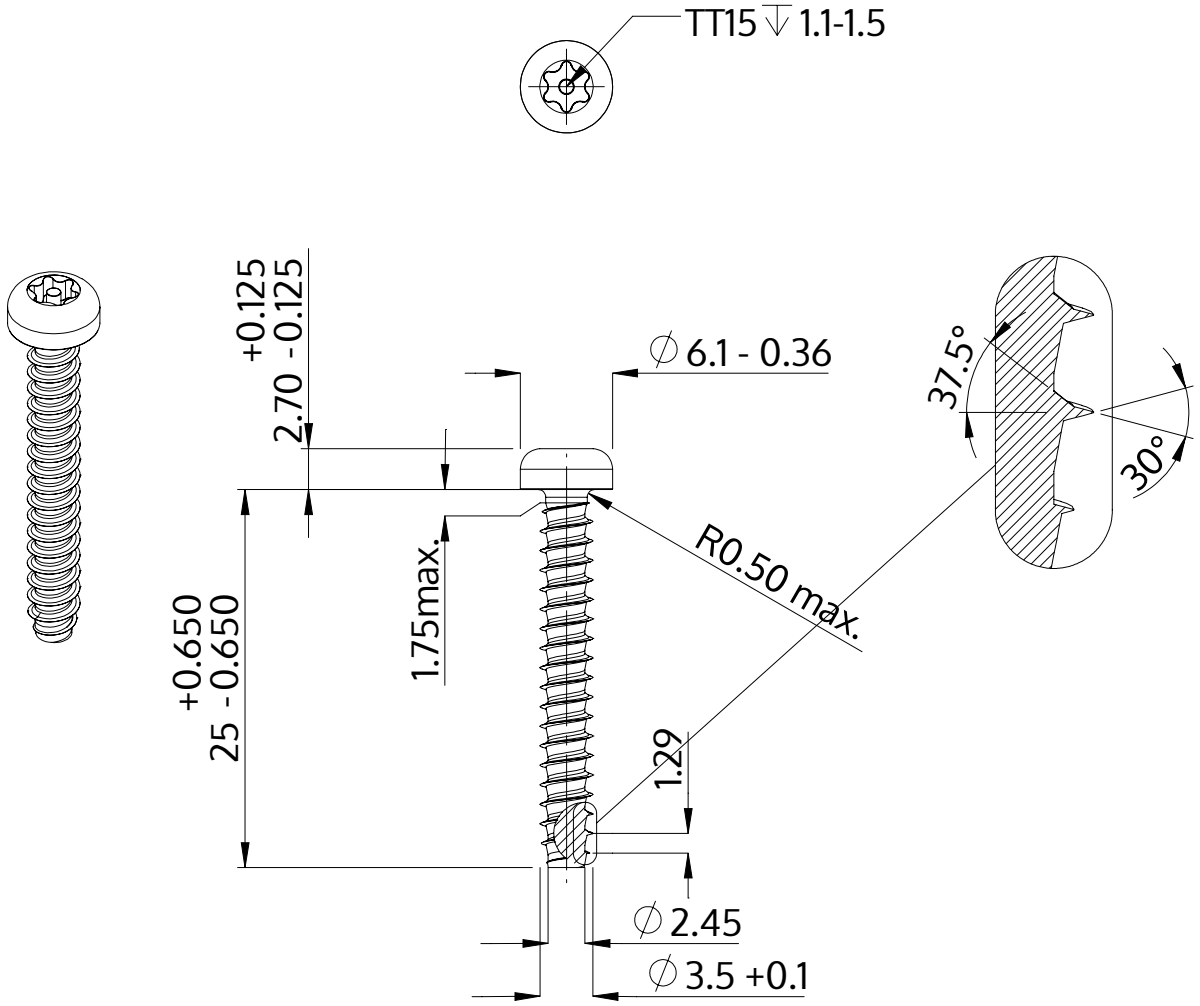

Descrizione	STP42 3.5x25.0 - TT15
Materiale	acciaio, temprato
Superficie	Placcato Zinco-Nichel, passivato nero, ricotto, sigillato
Peso	1.612 kg / 1000 pezzi

SCREWERK	**STP420350250B**	
Disegno metrico A4	Scala 2:1	2024-10