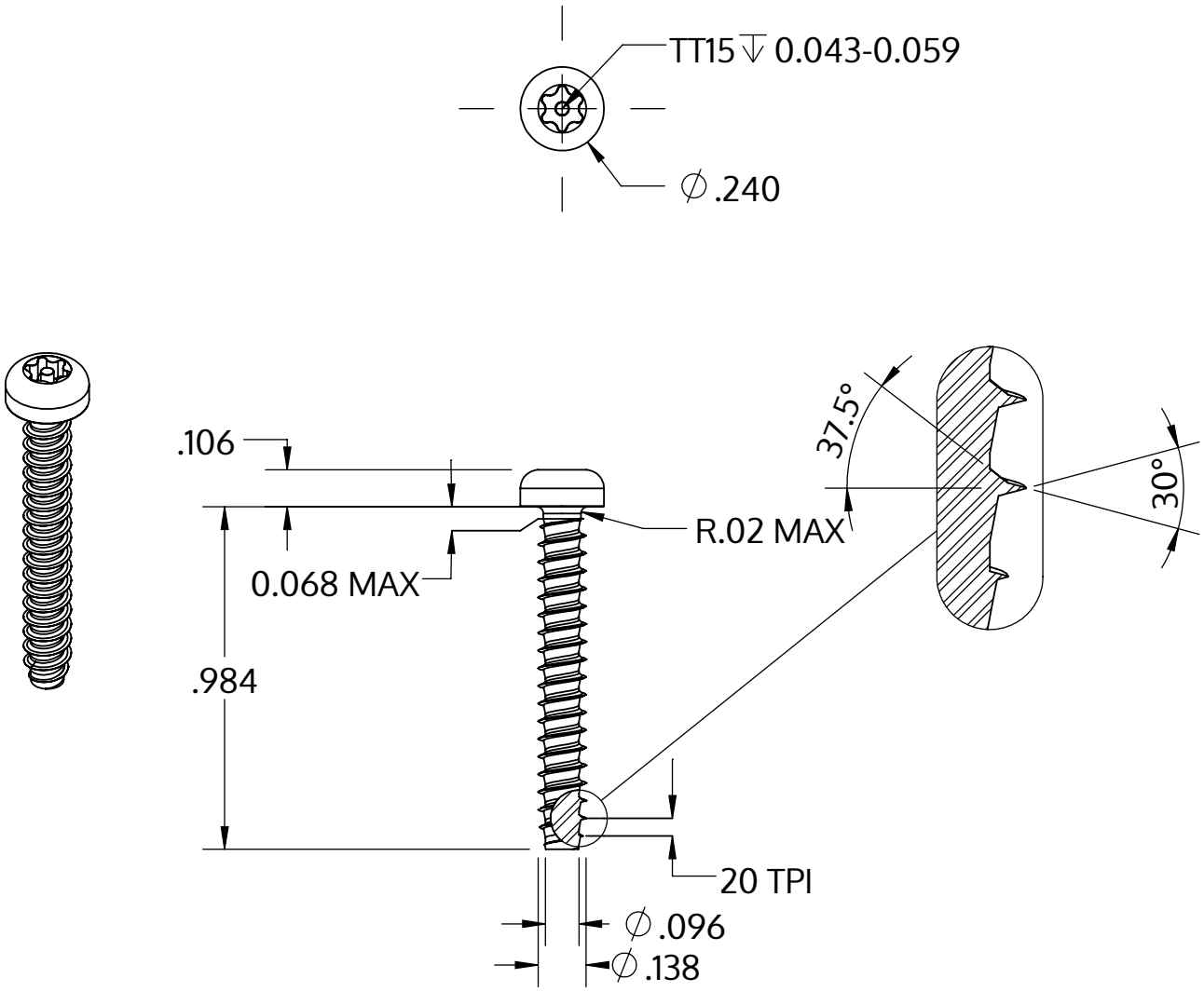

Metric size	M3.5 x 1.29 mm
US size (converted)	#6-20
	Tolerances [inch]
Length	+/- 0.025
Head diameter	+0 / -0.014
Head height	+/- 0.004
Thread diameter	+0.003 / -0

Beskrivning	STP42 3.5x25.0 - TT15
Material	stål, härdat
Yta	ZnNi svart-passiviserad/Cr-VI-fri, härdad, förseglad
Vikt	1.612 kg / 1000 styck

SCREWERK	**STP420350250B**	
_Zoll Zeichnung Größe A	Skala 2:1	2024-10