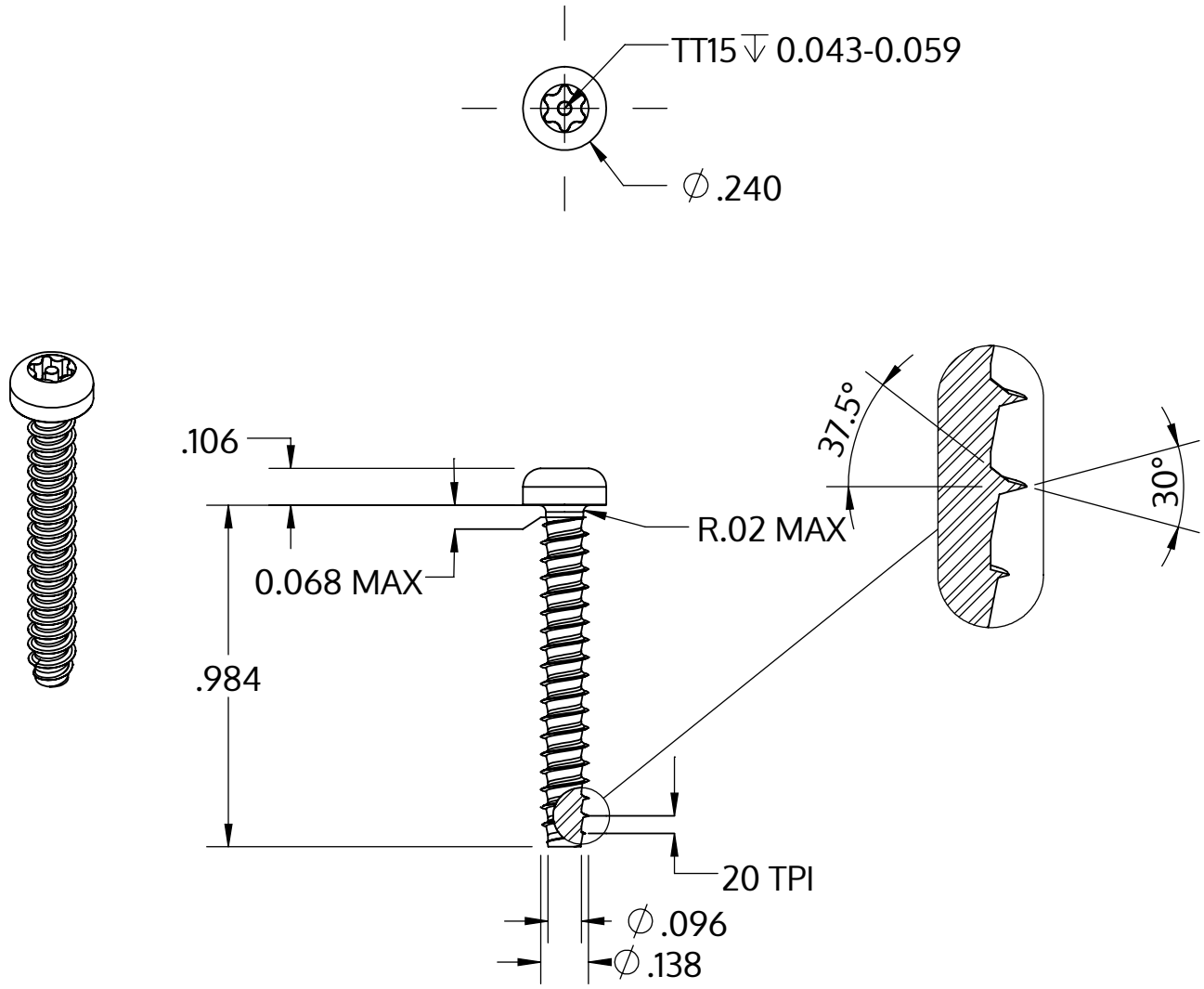

Metric size	M3.5 x 1.29 mm
US size (converted)	#6-20
	Tolerances [inch]
Length	+/- 0.025
Head diameter	+0 / -0.014
Head height	+/- 0.004
Thread diameter	+0.003 / -0

Descrizione	STP42 3.5x25.0 - TT15
Materiale	acciaio, temprato
Superficie	Placcato Zinco-Nichel, passivato nero, ricotto, sigillato
Peso	1.612 kg / 1000 pezzi

SCREWERK	**STP420350250B**	
_Zoll Zeichnung Größe A	Scala 2:1	2024-10