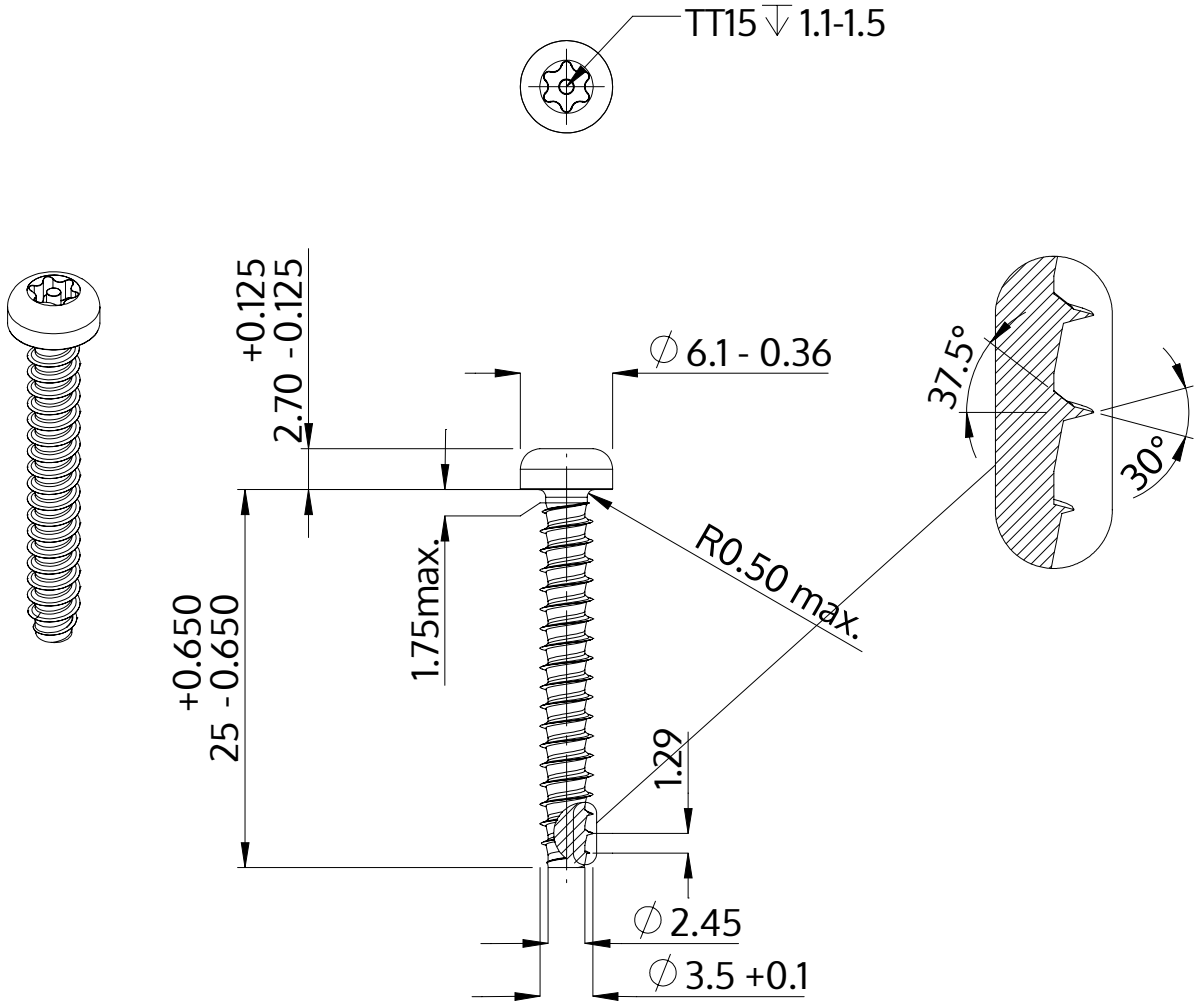

Beskrivelse	STP42 3.5x25.0 - TT15
Materiale	Stål, forædlet
Overflade	ZnNi sort-passiveret, tempret, forseglet
Vægt	1.612 kg / 1000 stykke

SCREWERK	**STP420350250B**	
Metrisk tegning A4	Skalering 2:1	2024-10