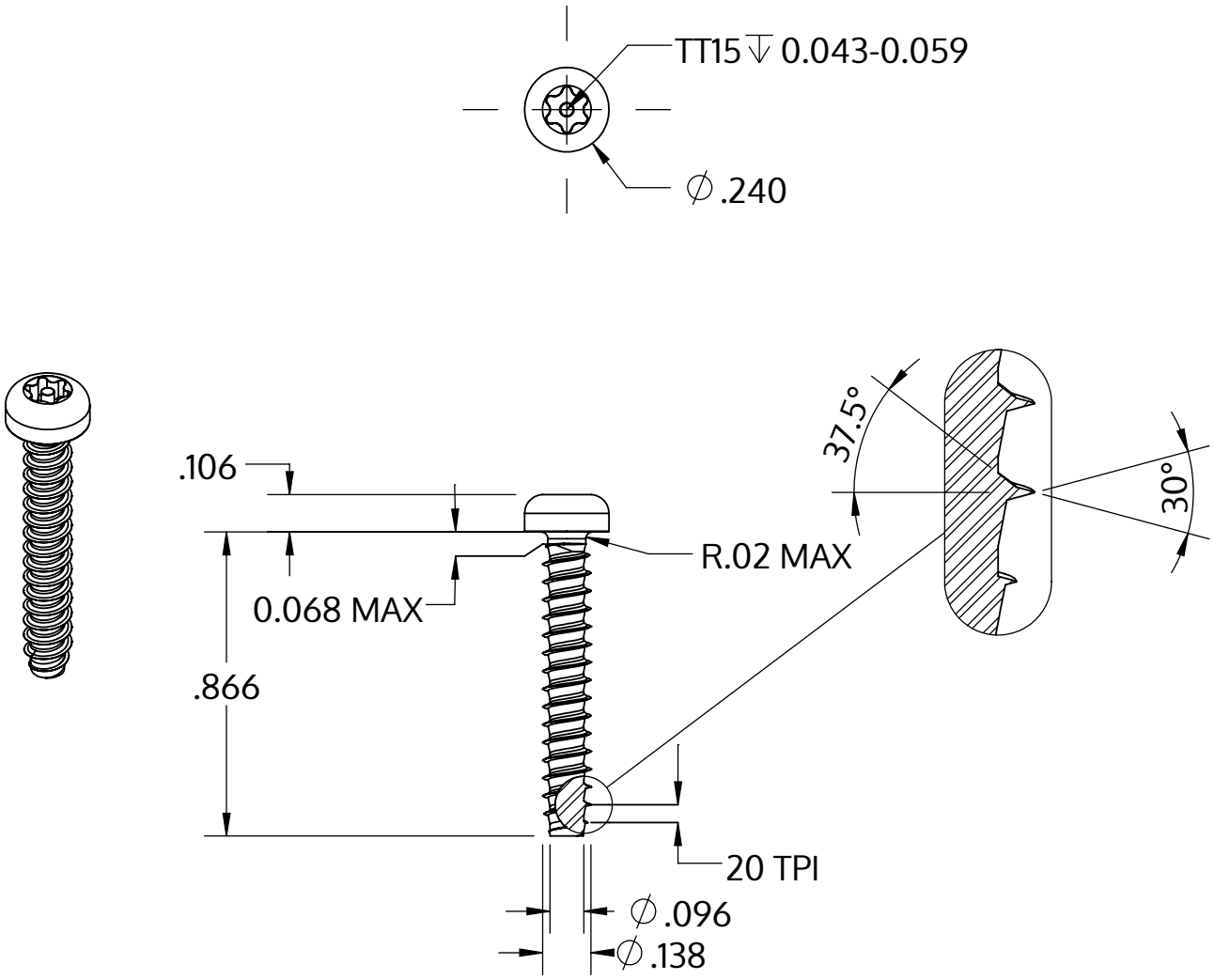


| | |
|---|---|
| Metric size | M3.5 x 1.29 mm |
| US size (converted) | #6-20 |
| | Tolerances [inch] |
| Length | +/- 0.025 |
| Head diameter | +0 / -0.014 |
| Head height | +/- 0.004 |
| Thread diameter | +0.003 / -0 |

| | |
|---|---|
| Описание | STP42 3.5x22.0 - TT15 |
| Материал | стомана, закалена |
| Повърхност | цинково и никелово покритие, Черен, пасивиран, темпериран, херметизация |
| Тегло | 1.471 kg / 1000 Бройка |

| | | |
|---|---|---|
| SCREWERK | **STP420350220B** | |
| _Zoll Zeichnung Größe A | Мащаб None:1 | 2024-04 |