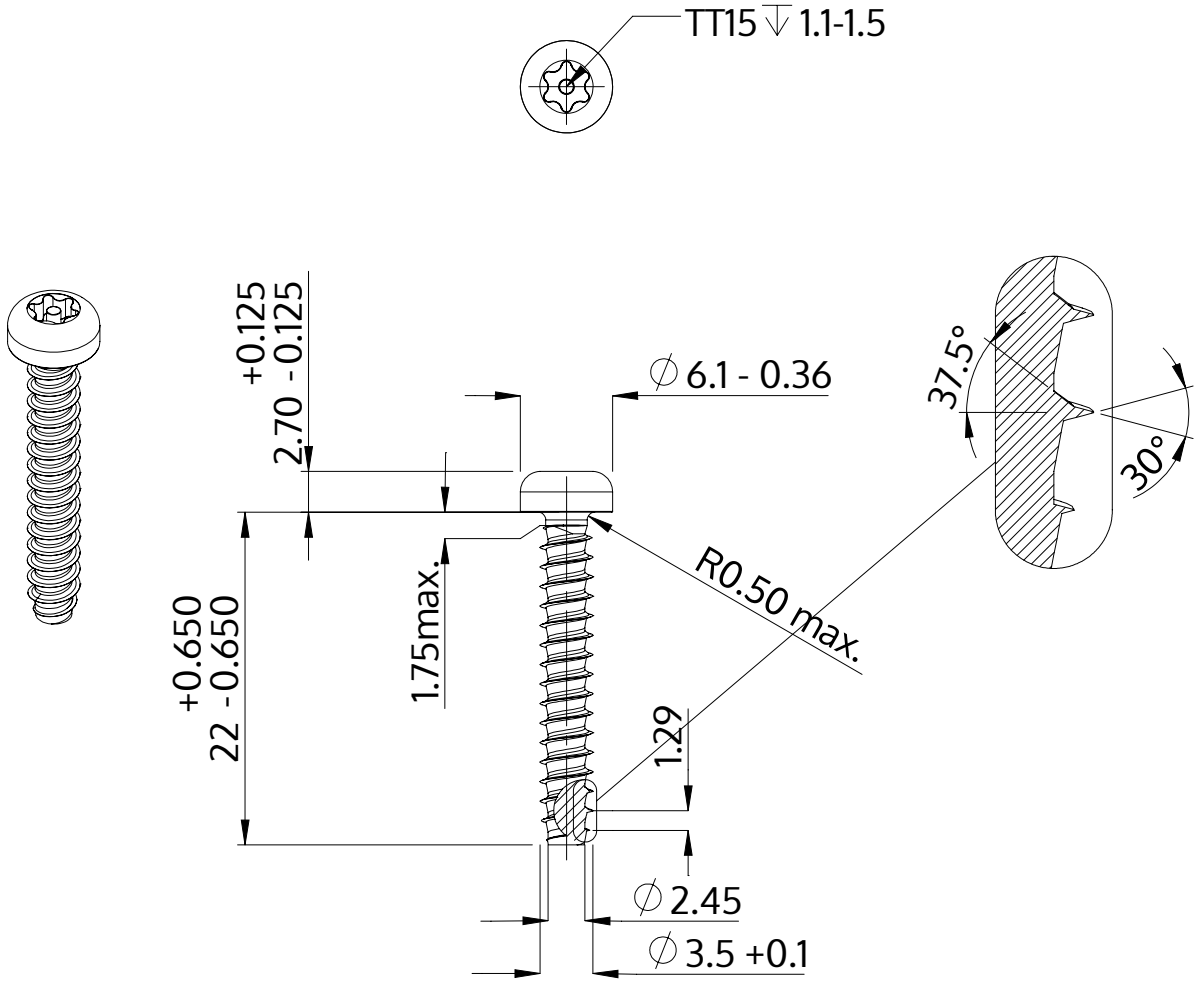

Описание	STP42 3.5x22.0 - TT15
Материал	стомана, закалена
Повърхност	цинково и никелово покритие, Черен, пасивиран, темпериран, херметизация
Тегло	1.471 kg / 1000 Бройка

SCREWERK	**STP420350220B**	
Метричен дизайн A4	Мащаб None:1	2024-04