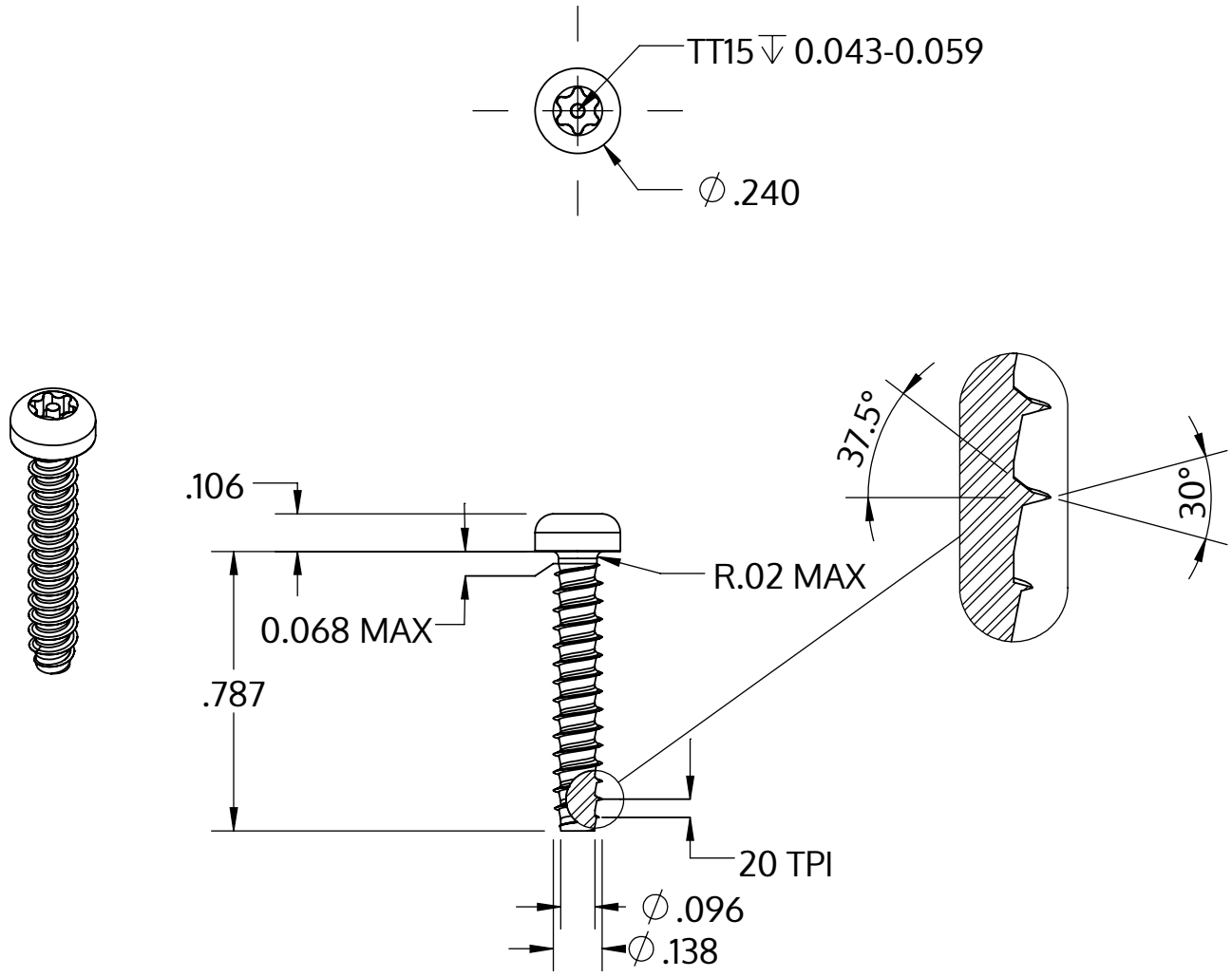

Metric size	M3.5 x 1.29 mm
US size (converted)	#6-20
	Tolerances [inch]
Length	+/- 0.025
Head diameter	+0 / -0.014
Head height	+/- 0.004
Thread diameter	+0.003 / -0

Açıklaması	STP42 3.5x20.0 - TT15
Malzeme	Çelik, sertleştirilmiş
Kaplama	galvanizli 5-7 µm, temperliö mavi / şeffaf pasifleştirilmiştir
Ağırlık	1.376 kg / 1000 Adet

SCREWERK	**STP420350200S**	
_Zoll Zeichnung Größe A	Ölçeklendirme 2:1	2024-10