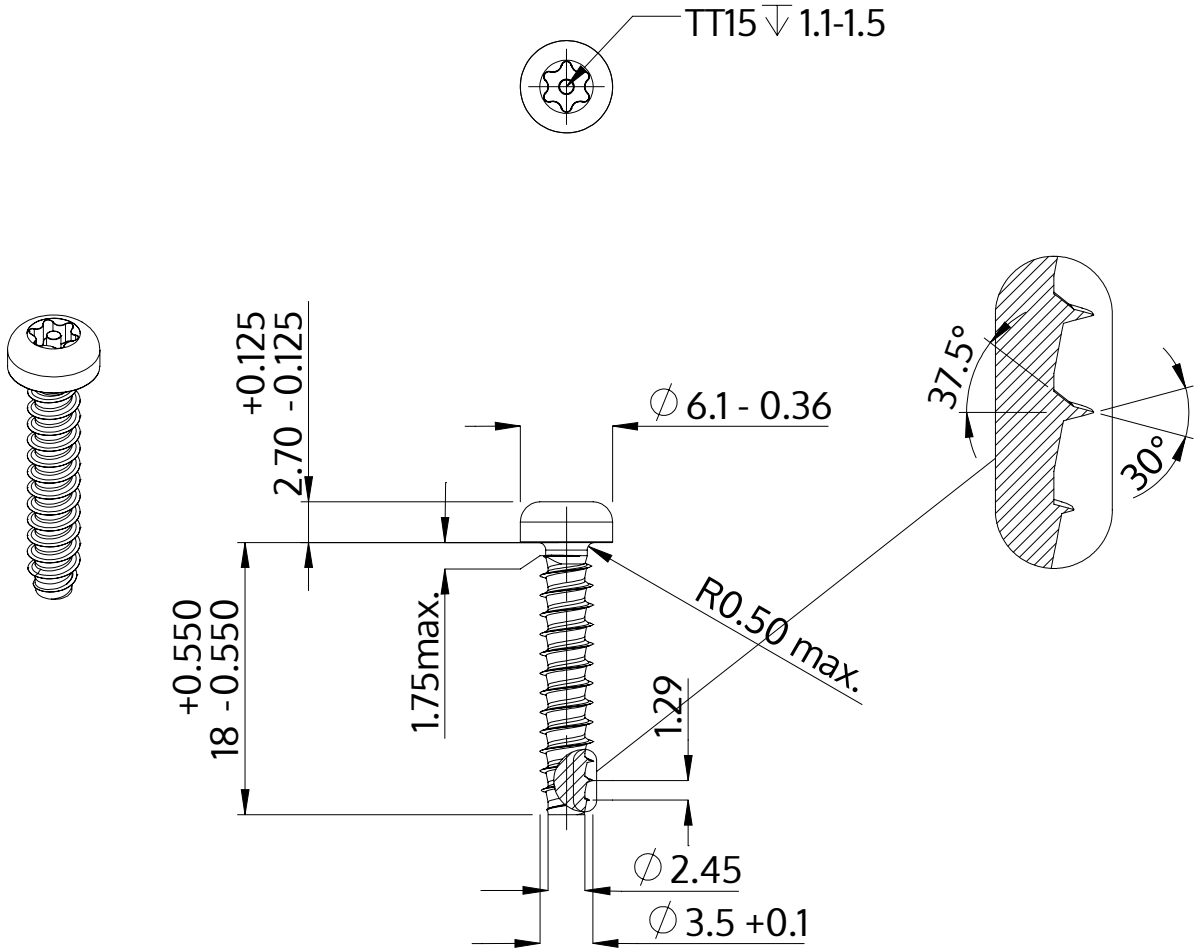

Описание	STP42 3.5x18.0 - TT15
Материал	Нержавеющая сталь A2
Поверхность	Светлый отжиг и пассивация
Вес	1.282 kg / 1000 Штука

SCREWERK	**STP420350180E**	
Метрический чертеж A4	Шкала None:1	2024-05