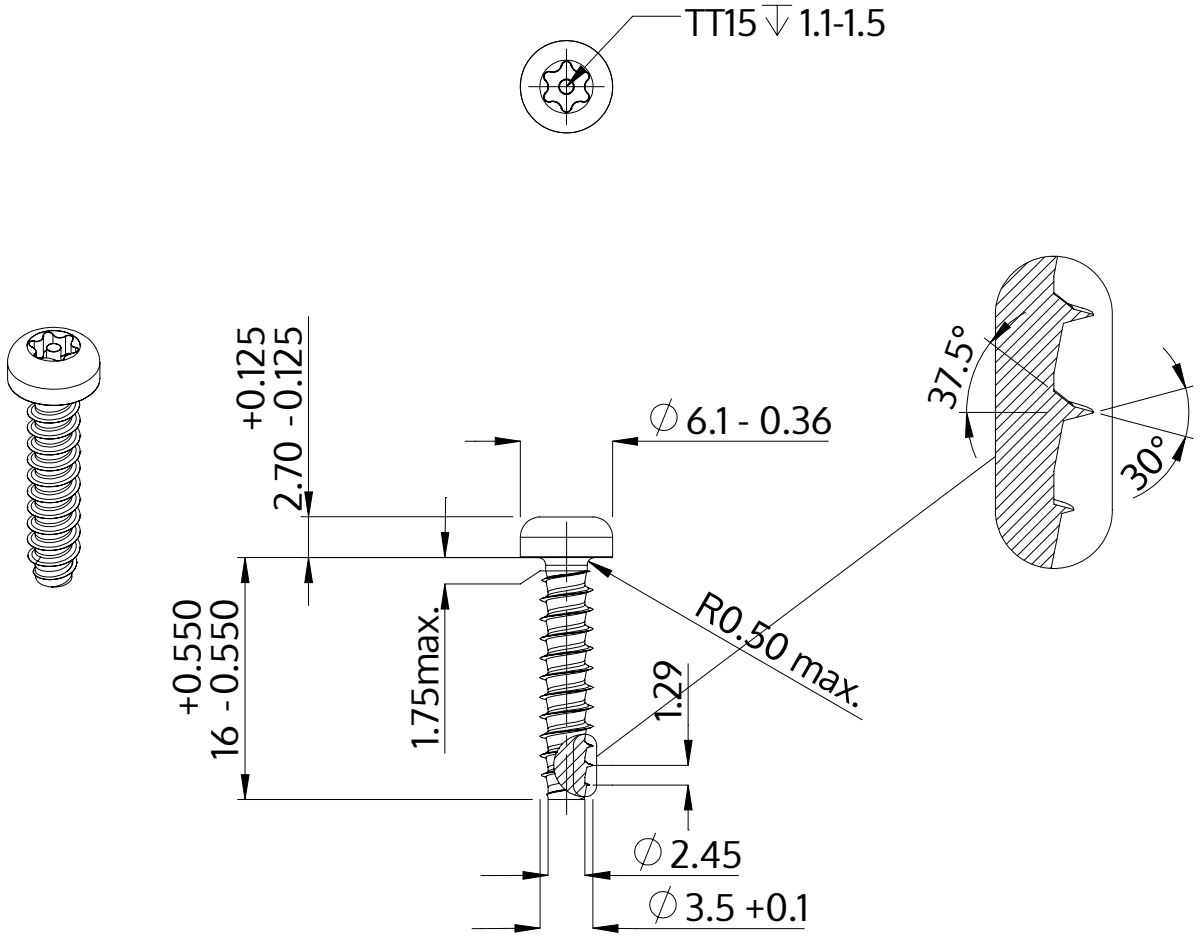

Описание	STP42 3.5x16.0 - TT15
Материал	сталь, упрочненная
Поверхность	Оцинковка 5-7µm, термообработка,синий / прозрачный пассивация
Вес	1.187 kg / 1000 Штука

SCREWERK	**STP420350160S**	
Метрический чертеж A4	Шкала 2:1	2024-10