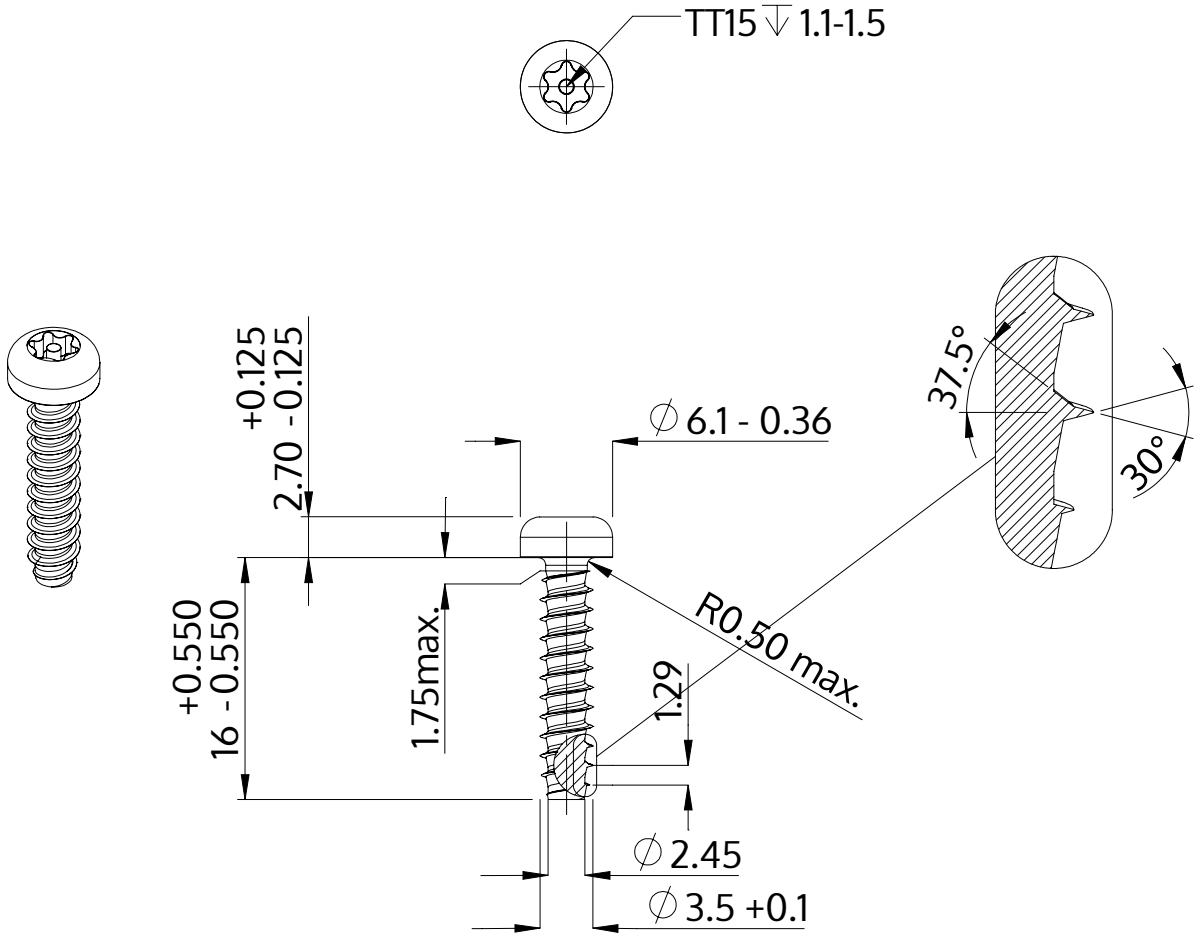

Popis	STP42 3.5x16.0 - TT15
Materiál	Nerezová ocel A2
Povrch	holá, mořená a pásová ocel
Hmotnost	1.187 kg / 1000 Kus

SCREWERK	**STP420350160E**	
Metric výkres A4	Měřítko 2:1	2024-10