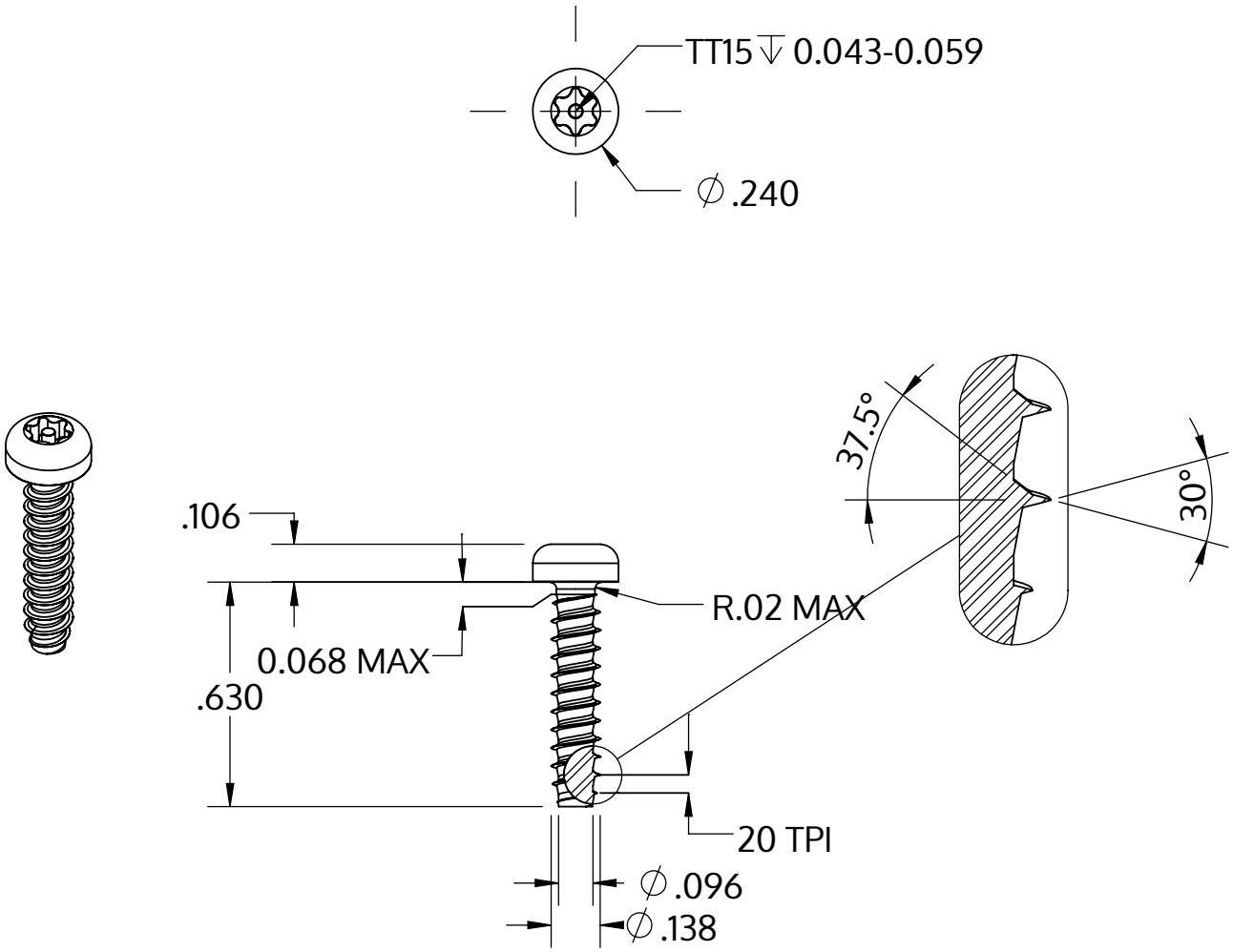

Metric size	M3.5 x 1.29 mm
US size (converted)	#6-20
	Tolerances [inch]
Length	+/- 0.021
Head diameter	+0 / -0.014
Head height	+/- 0.004
Thread diameter	+0.003 / -0

Descripción	STP42 3.5x16.0 - TT15
Material	Acero, endurecido
Superficie	Zinc-Niquelado, pasivado negro/ sin Cr-VI, recocido, sellado
Peso	1.187 kg / 1000 Piezas

SCREWERK	**STP420350160B**	
_Zoll Zeichnung Größe A	Escalada 2:1	2024-10