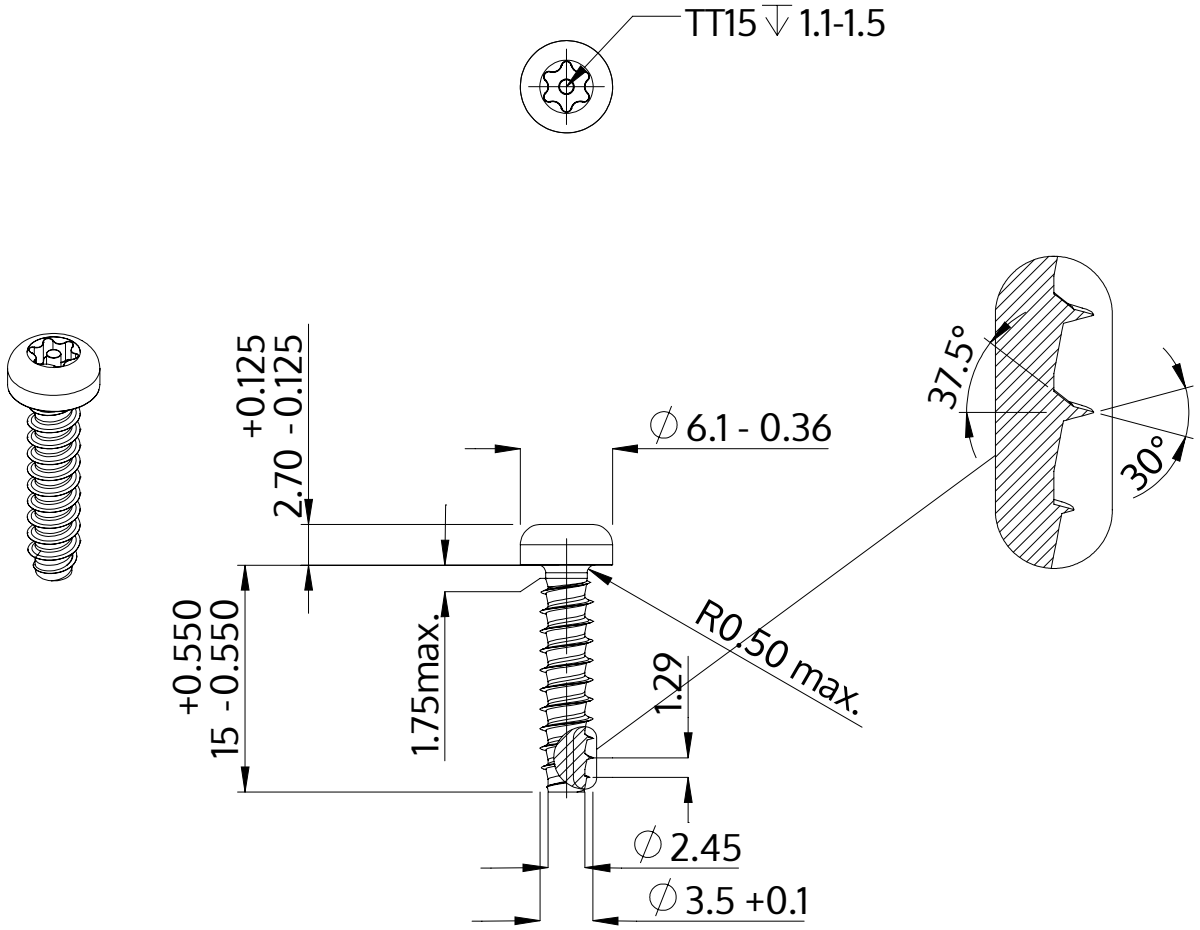

Описание	STP42 3.5x15.0 - TT15
Материал	сталь, упрочненная
Поверхность	Оцинковка 5-7µm, термообработка,синий / прозрачный пассивация
Вес	1.140 kg / 1000 Штука

SCREWERK	**STP420350150S**	
Метрический чертеж A4	Шкала 2:1	2024-10