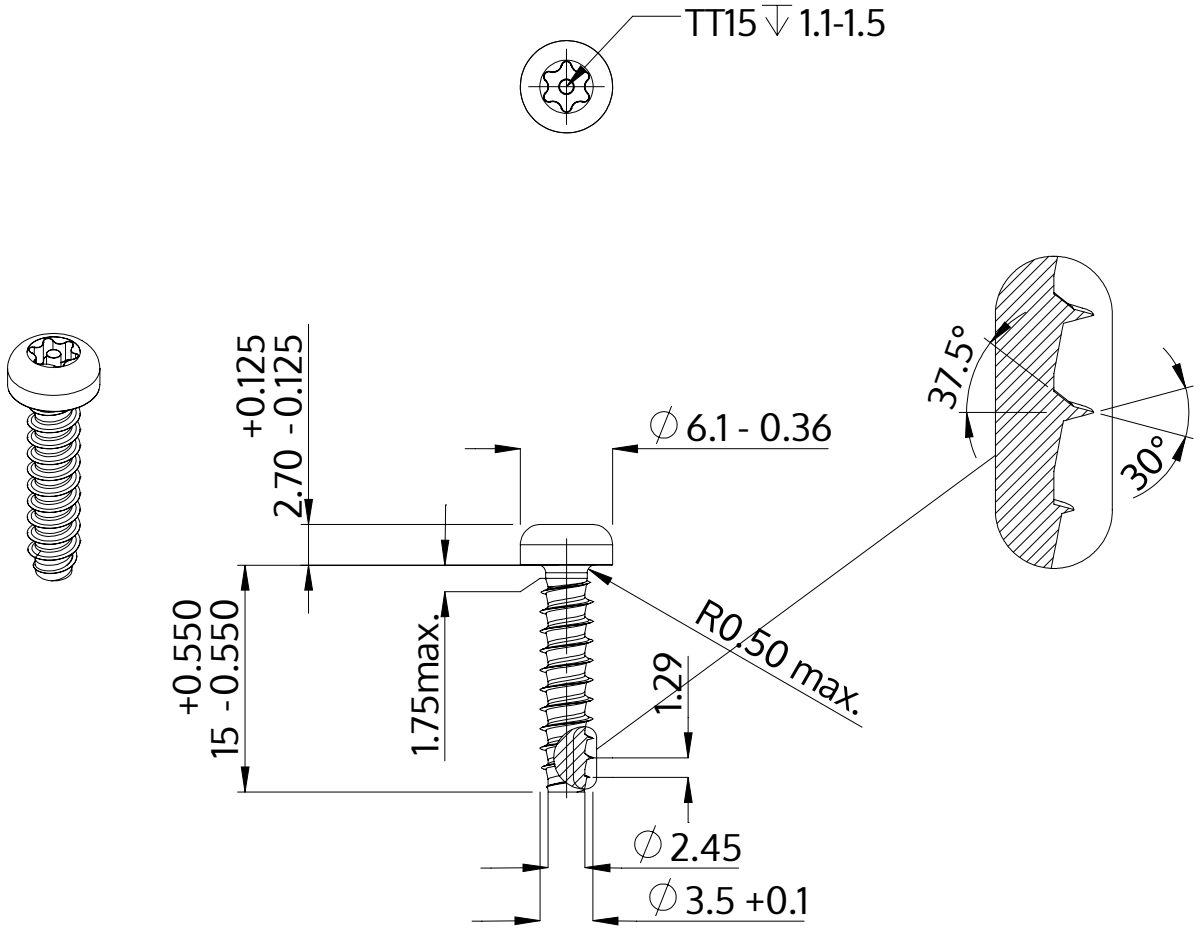

Описание	STP42 3.5x15.0 - TT15
Материал	стомана, закалена
Повърхност	Цинково покритие 5-7 µm,топлинна обработка, синьо / прозрачно пасивиране
Тегло	1.140 kg / 1000 Бройка

SCREWERK	**STP420350150S**	
Метричен дизайн A4	Мащаб None:1	2024-04