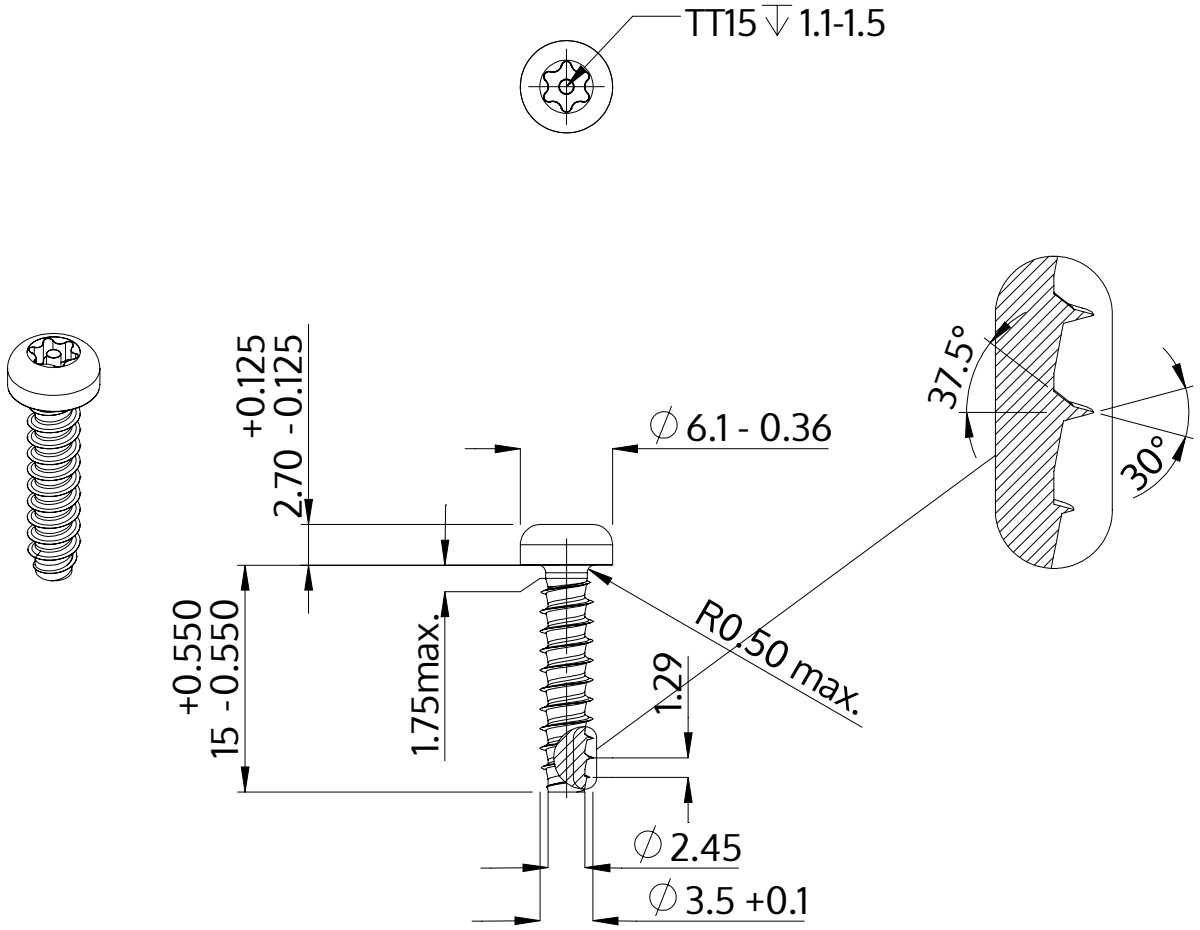

Description	STP42 3.5x15.0 - TT15
Matière	Acier,trempé et revenu
Surface	Zinc Nickel passivé noir, trempée, scéllée
Poids	1.140 kg / 1000 Unité

SCREWERK	**STP420350150B**	
Dessin métrique A4	Redimensionner 2:1	2024-10