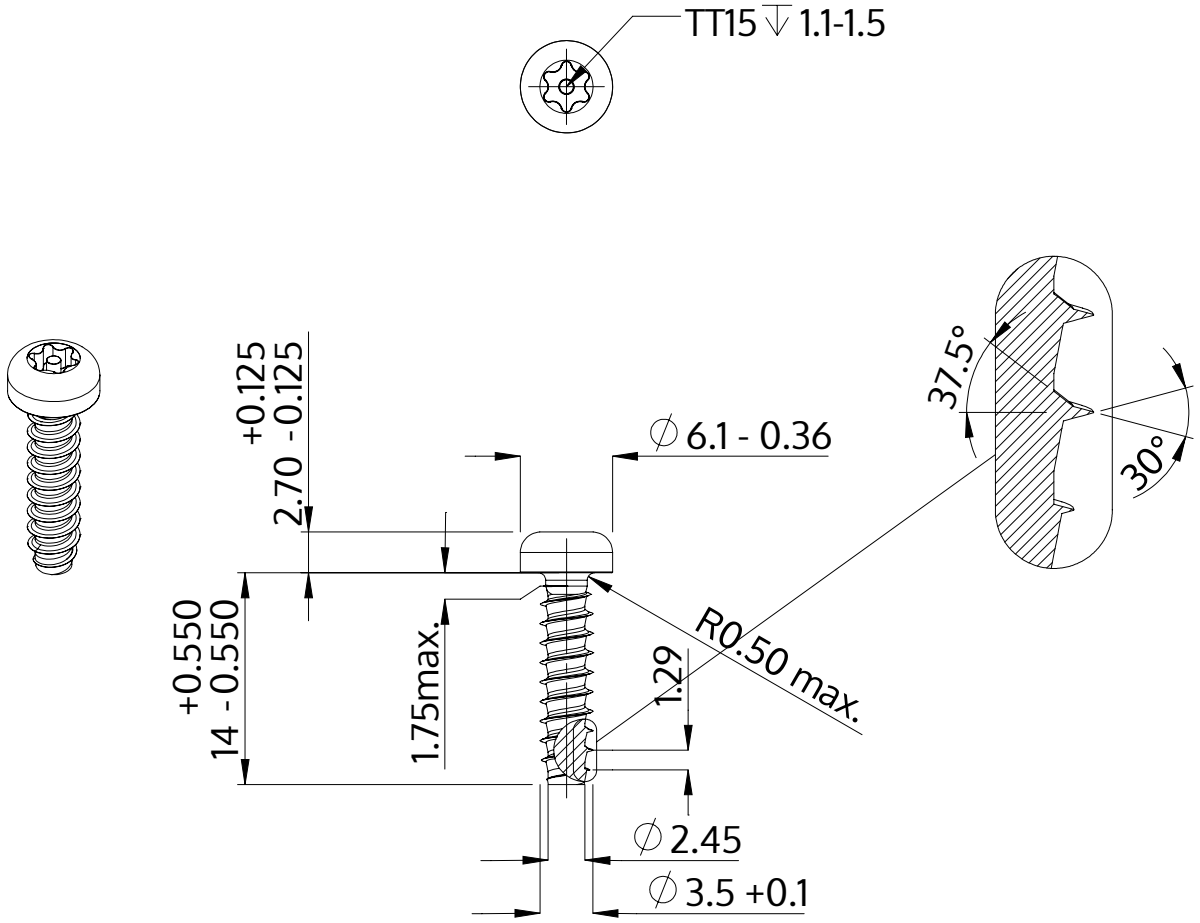

Descriere	STP42 3.5x14.0 - TT15
Material	oţel inoxidabil A2
Exterior	neacoperit, murat și pasivat
Greutate	1.093 kg / 1000 unități

SCREWERK	**STP420350140E**	
Desen metric A4	Scalarea 2:1	2024-10