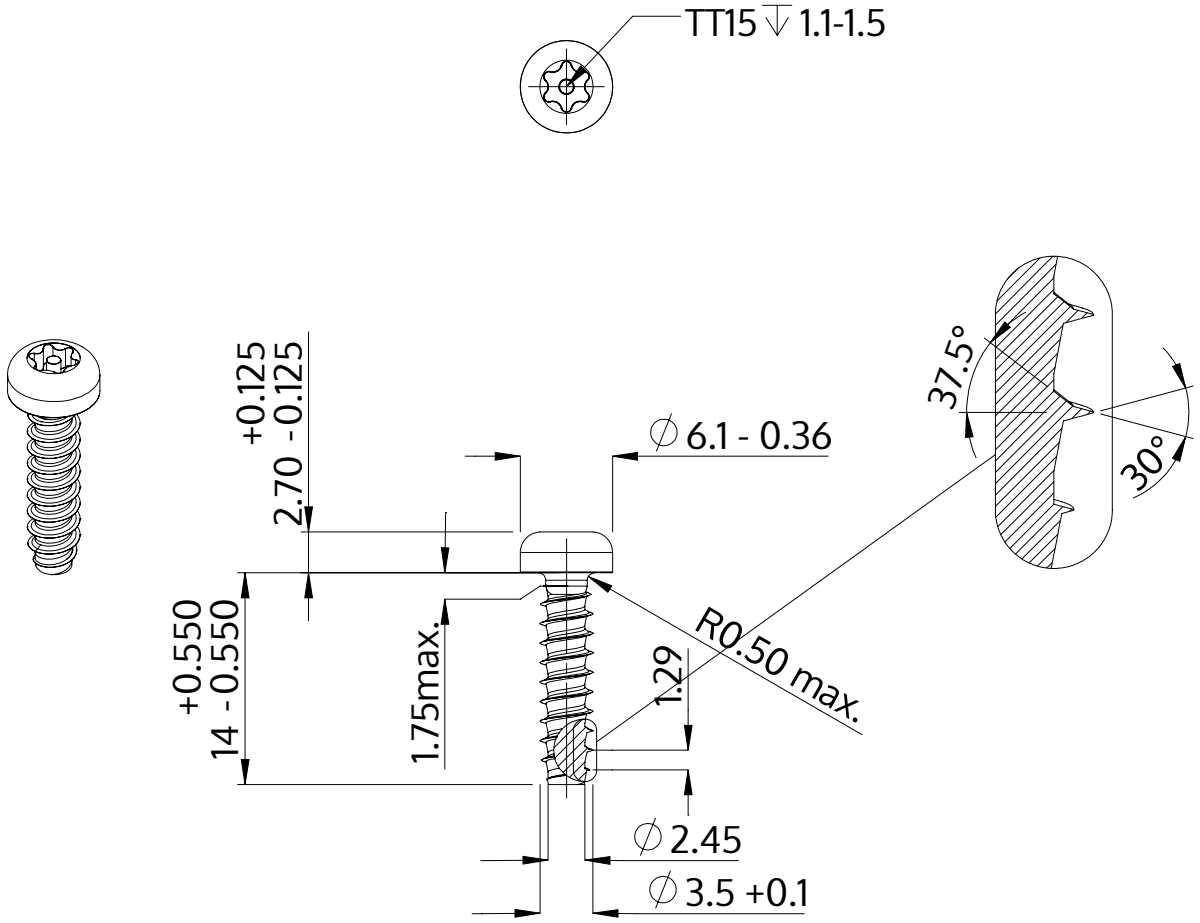

Descrição	STP42 3.5x14.0 - TT15
Material	inox A2
Superfície	Decapado e passivado
Peso	1.093 kg / 1000 peças

SCREWERK	**STP420350140E**	
Desenho Métrico A4	Escala 2:1	2024-10