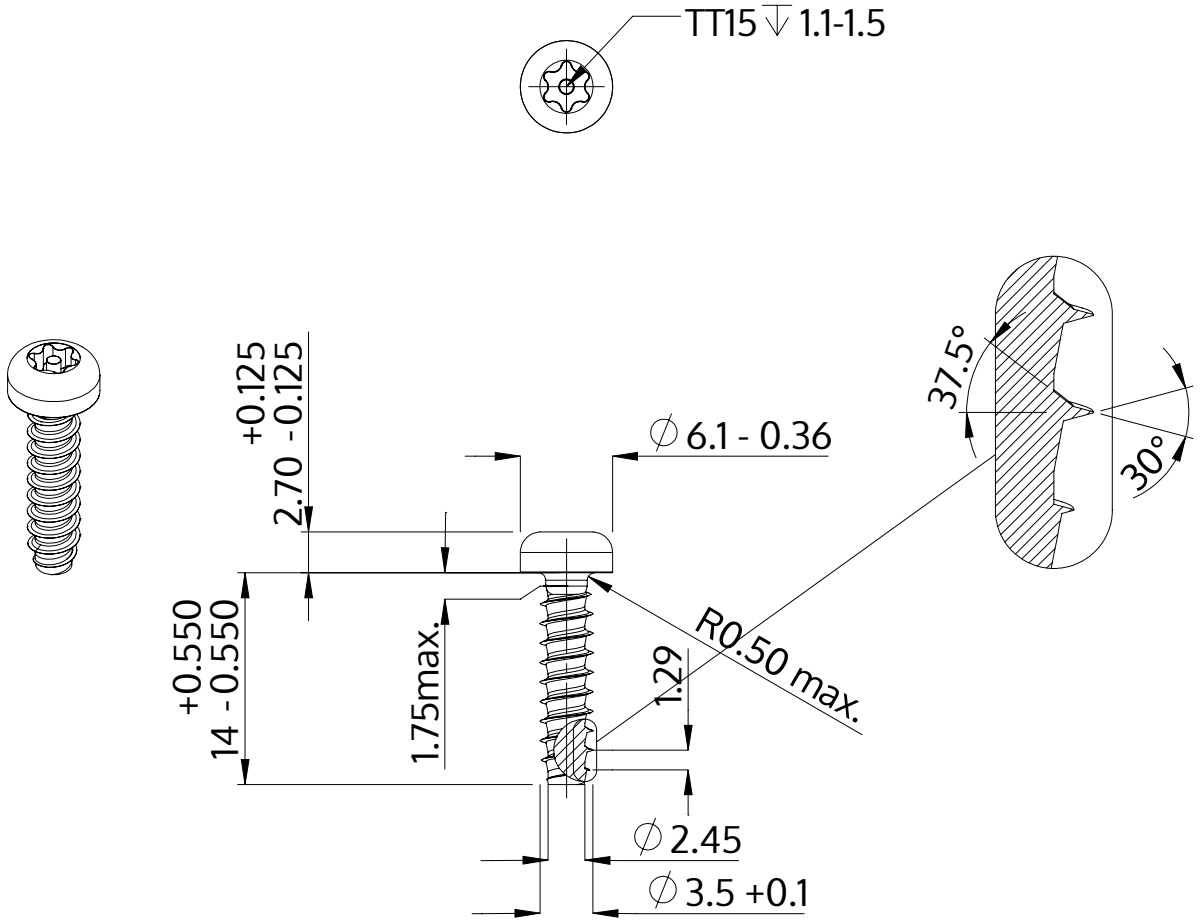

Descrição	STP42 3.5x14.0 - TT15
Material	aço, endurecido
Superfície	Zincado Niquelado Galvanizado, Passivado negro
Peso	1.093 kg / 1000 peças

SCREWERK	**STP420350140B**	
Desenho Métrico A4	Escala 2:1	2024-10