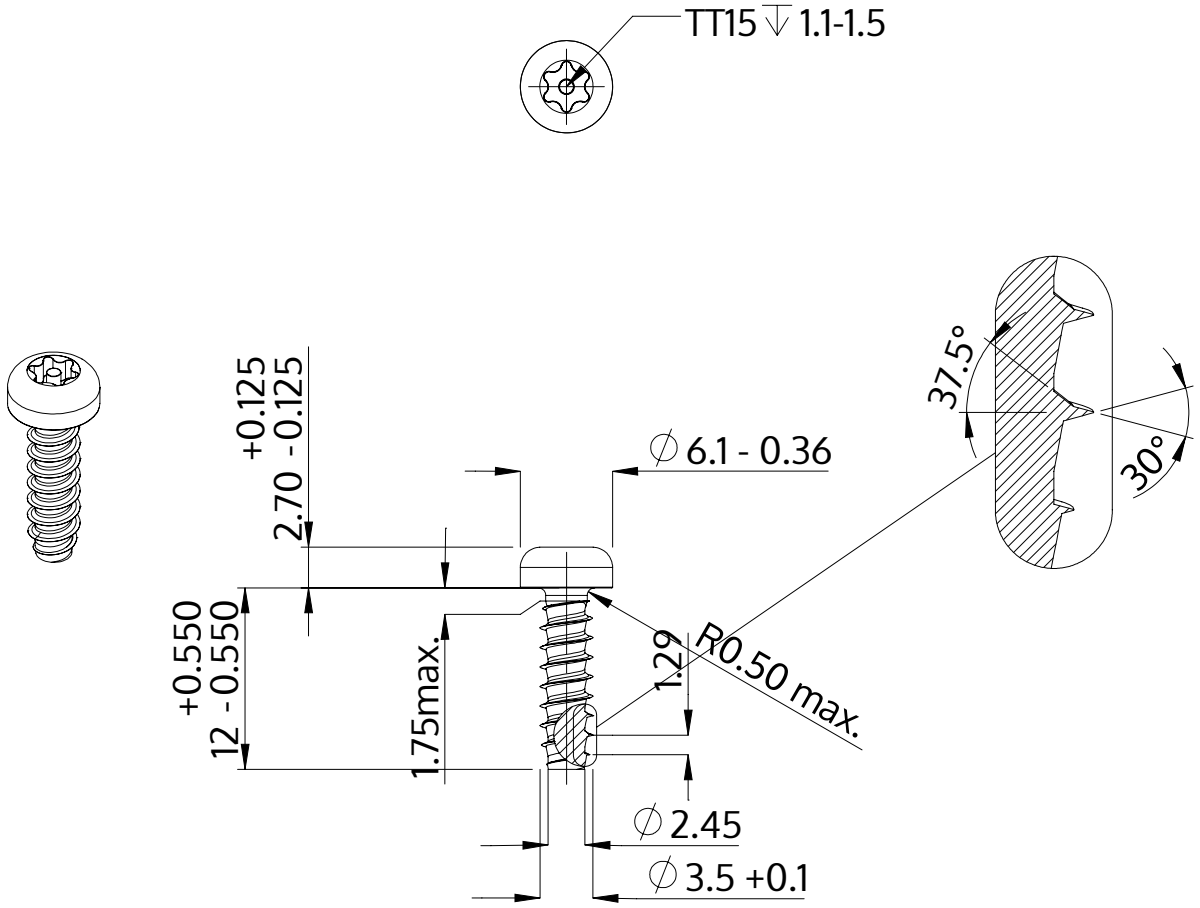

Açıklaması	STP42 3.5x12.0 - TT15
Malzeme	Çelik, sertleştirilmiş
Kaplama	galvanizli 5-7 µm, temperliö mavi / şeffaf pasifleştirilmiştir
Ağırlık	0.998 kg / 1000 Adet

SCREWERK	**STP420350120S**	
Metrik çizim A4	Ölçeklendirme 2:1	2024-10