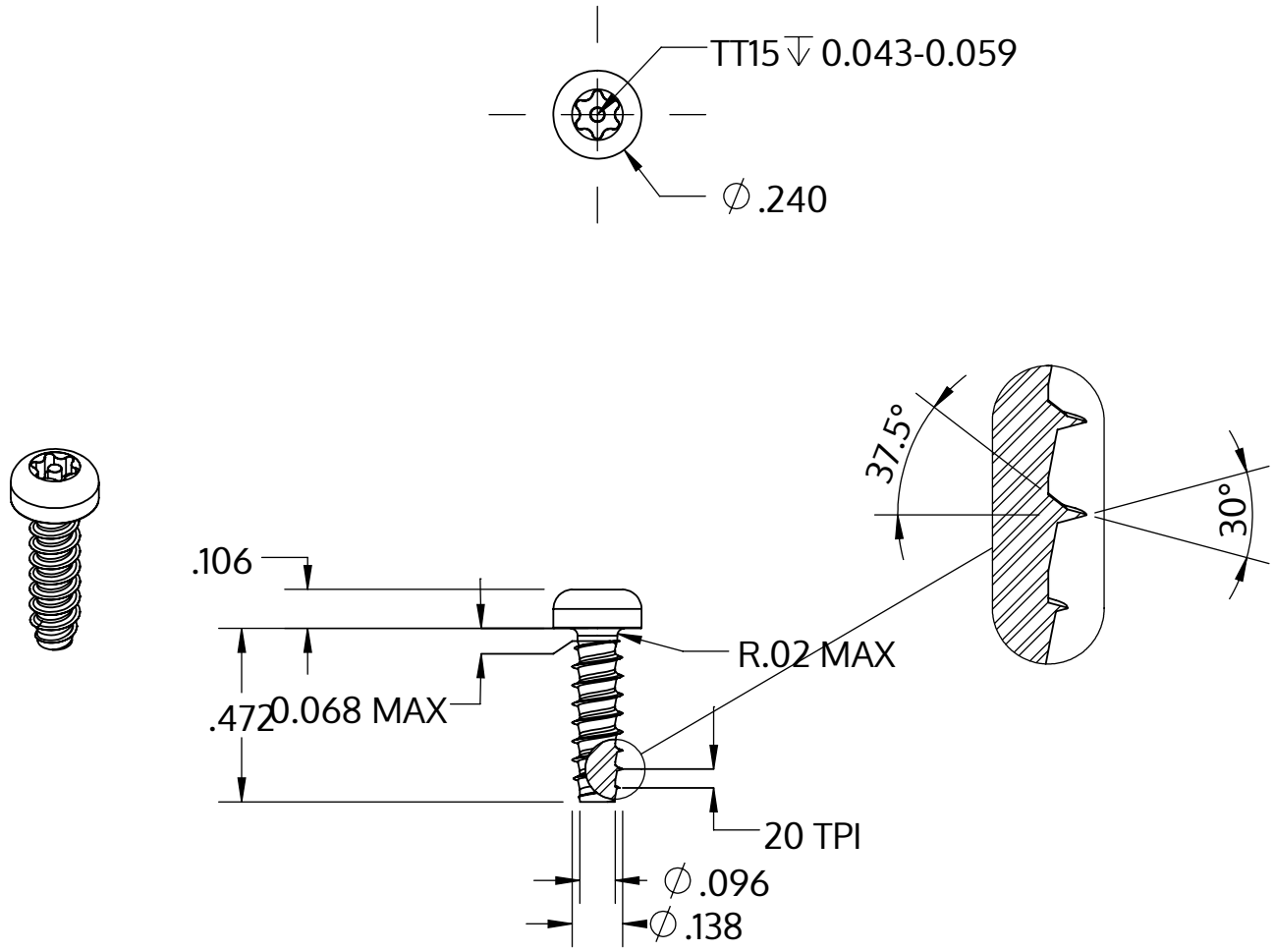

Metric size	M3.5 x 1.29 mm
US size (converted)	#6-20
	Tolerances [inch]
Length	+/- 0.021
Head diameter	+0 / -0.014
Head height	+/- 0.004
Thread diameter	+0.003 / -0

Описание	STP42 3.5x12.0 - TT15
Материал	сталь, упрочненная
Поверхность	Оцинковка 5-7µm, термообработка,синий / прозрачный пассивация
Вес	0.998 kg / 1000 Штука

SCREWERK	**STP420350120S**	
_Zoll Zeichnung Größe A	Шкала 2:1	2024-10