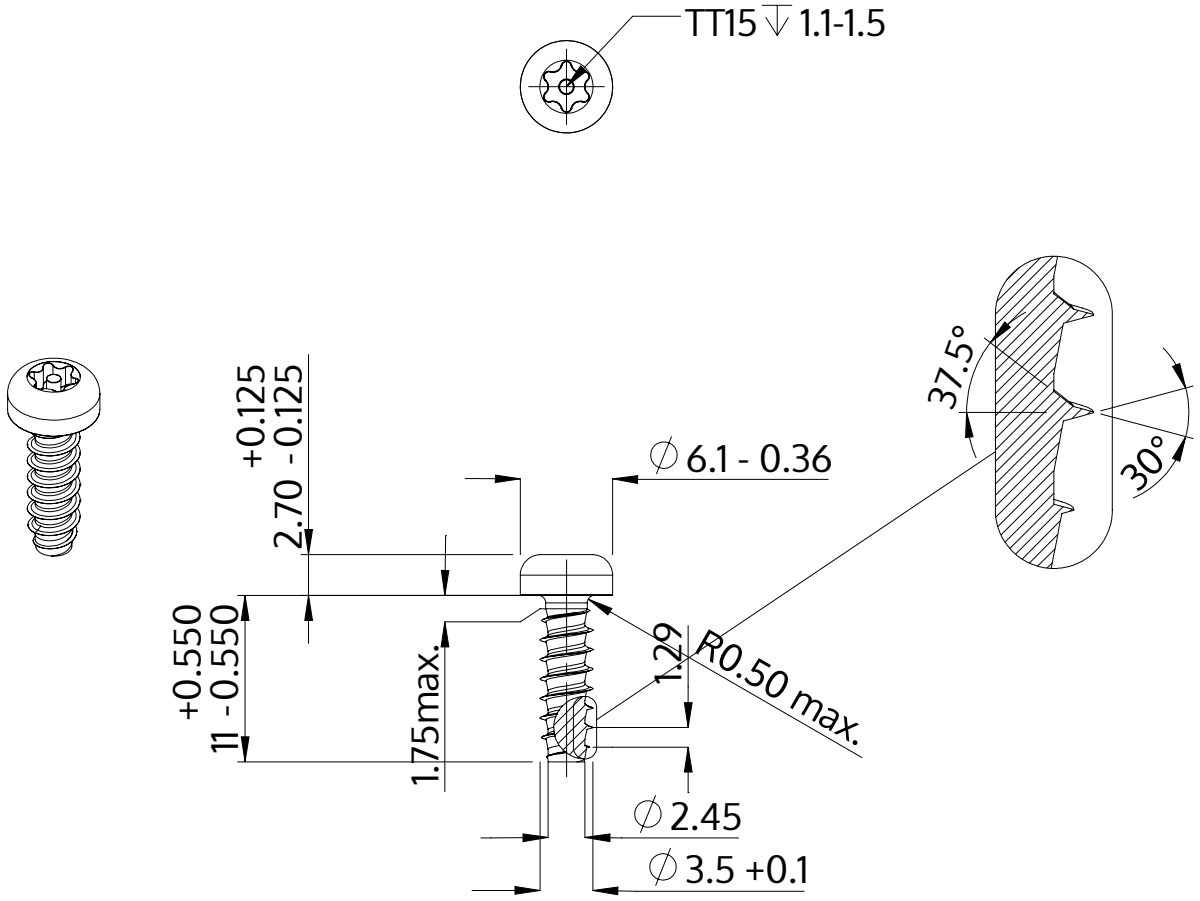

Beschrijving	STP42 3.5x11.0 - TT15
Materiaal	veredeld staal
Oppervlak	verzinkt 5-7 µm, getempert, blauw / transparant gepassiveerd
Gewicht	0.951 kg / 1000 stuk

SCREWERK	**STP420350110S**	
Metrische tekening A4	Schaal None:1	2024-04