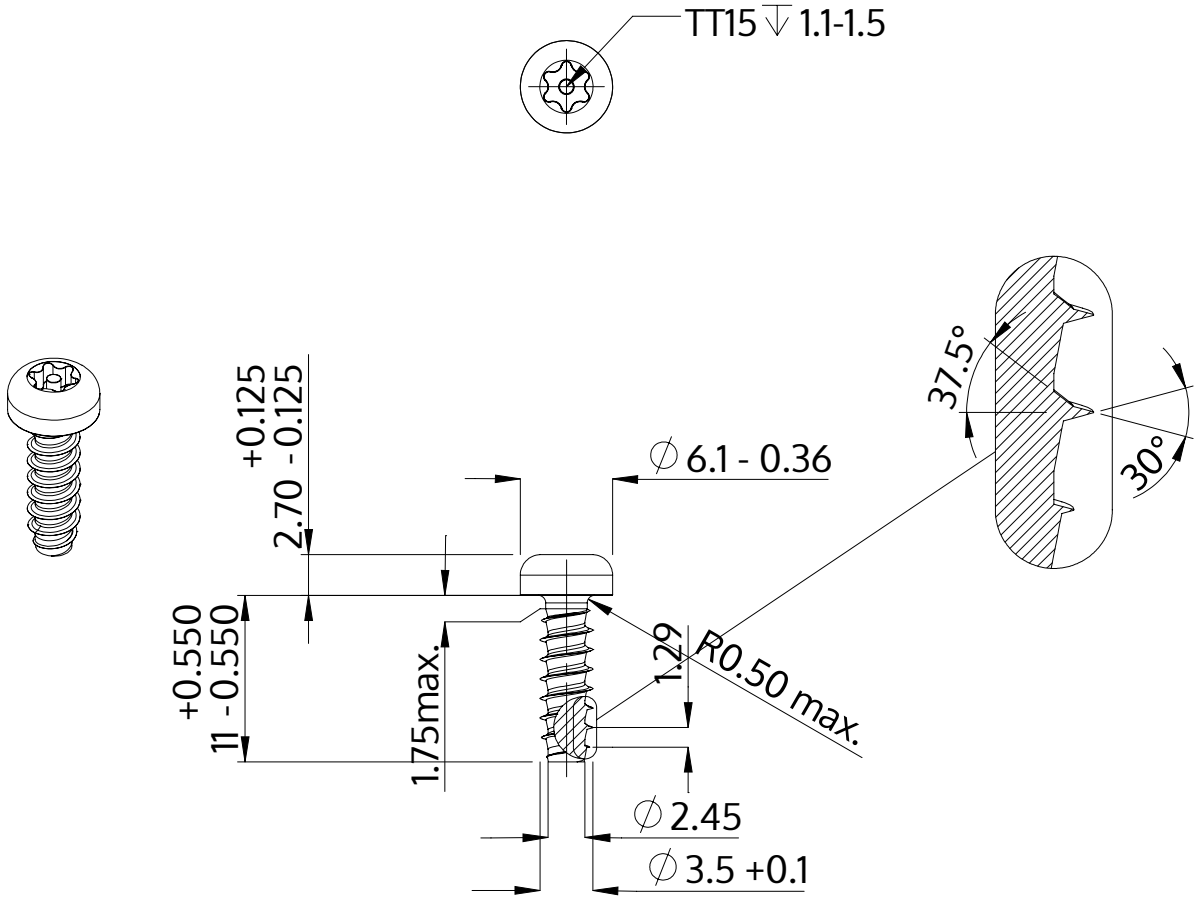

Description	STP42 3.5x11.0 - TT15
Matière	Acier,trempé et revenu
Surface	zinguée 5-7 µm,recuit, bleue / passivée avec transparence
Poids	0.951 kg / 1000 Unité

SCREWERK	**STP420350110S**	
Dessin métrique A4	Redimensionner 2:1	2024-10