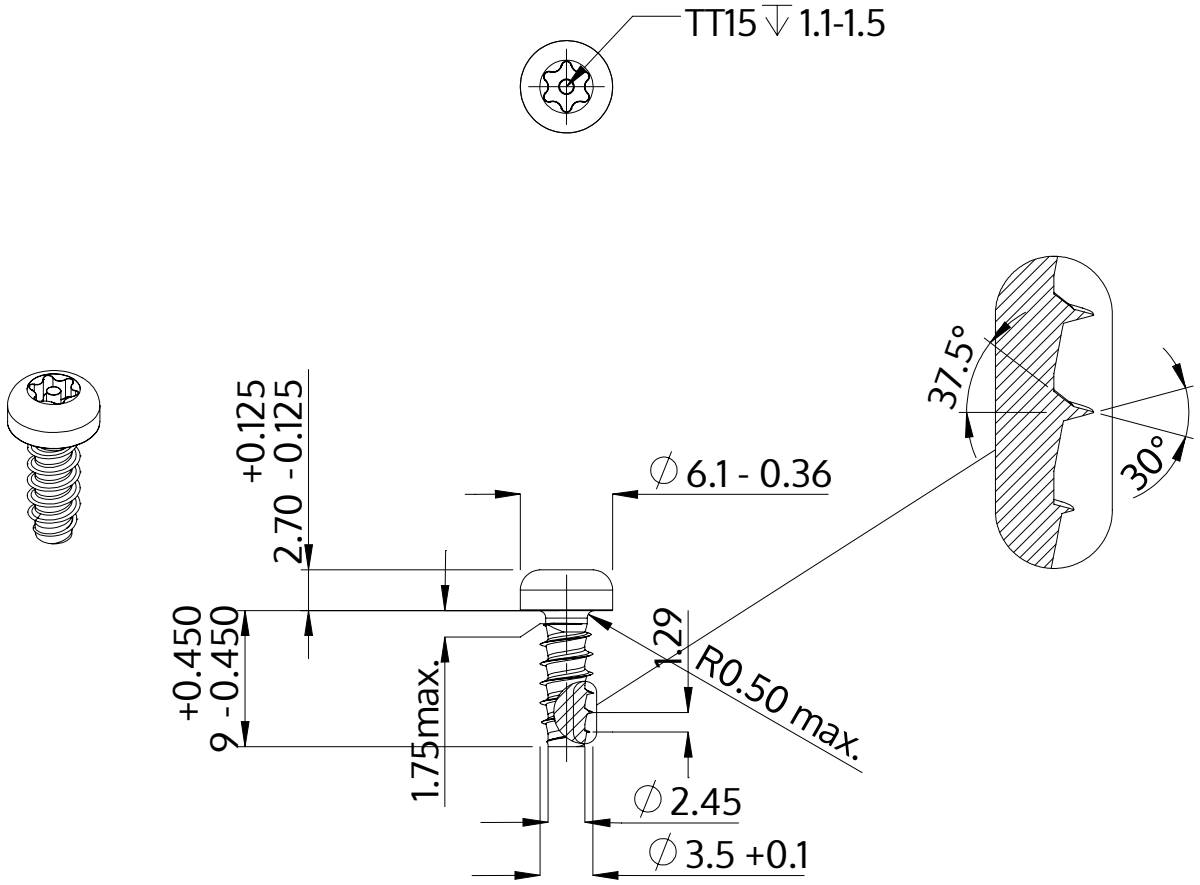

Beskrivelse	STP42 3.5x9.0 - TT15
Materiale	Ædelstål A2
Overflade	blank, bejdset og passiveret
Vægt	0.856 kg / 1000 stykke

SCREWERK	**STP420350090E**	
Metrisk tegning A4	Skalering 2:1	2024-10