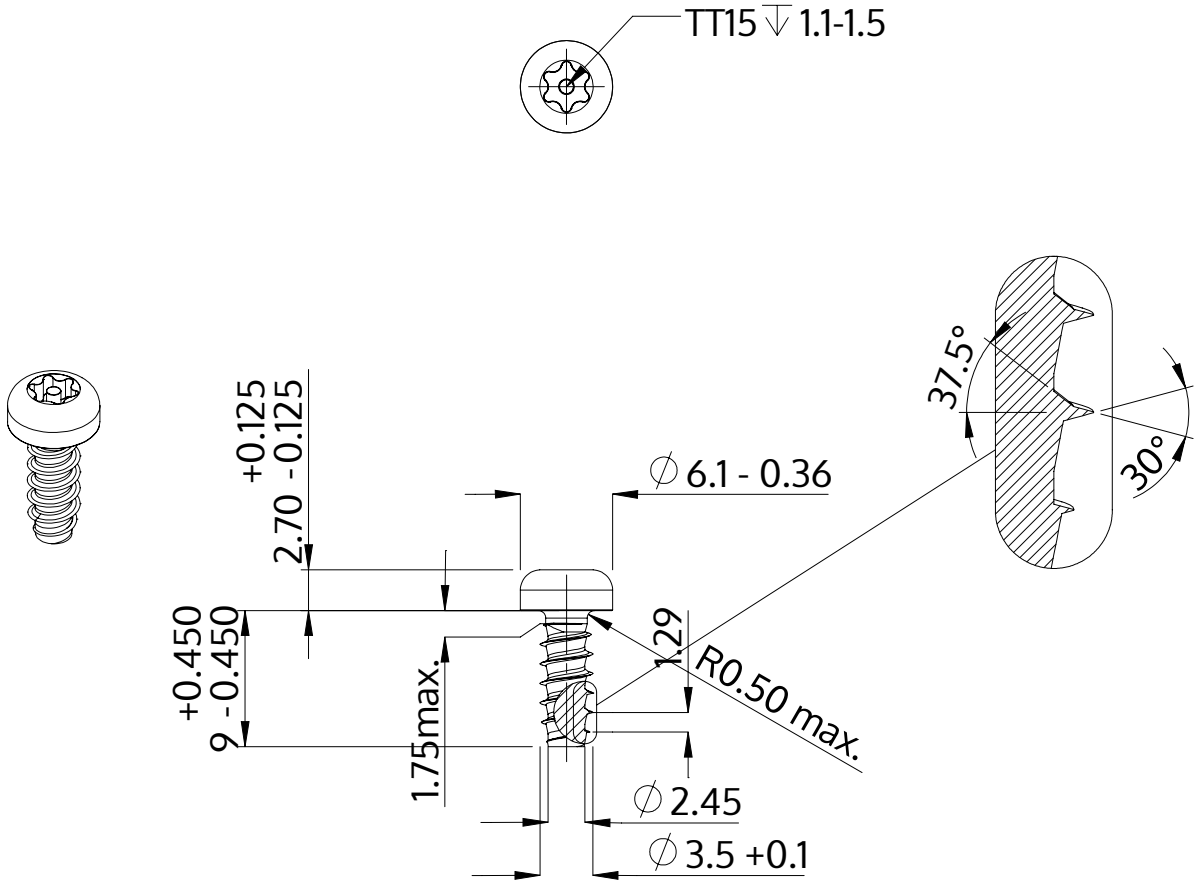

Descrição	STP42 3.5x9.0 - TT15
Material	aço, endurecido
Superfície	Zincado Niquelado Galvanizado, Passivado negro
Peso	0.856 kg / 1000 peças

SCREWERK	**STP420350090B**	
Desenho Métrico A4	Escala 2:1	2024-10