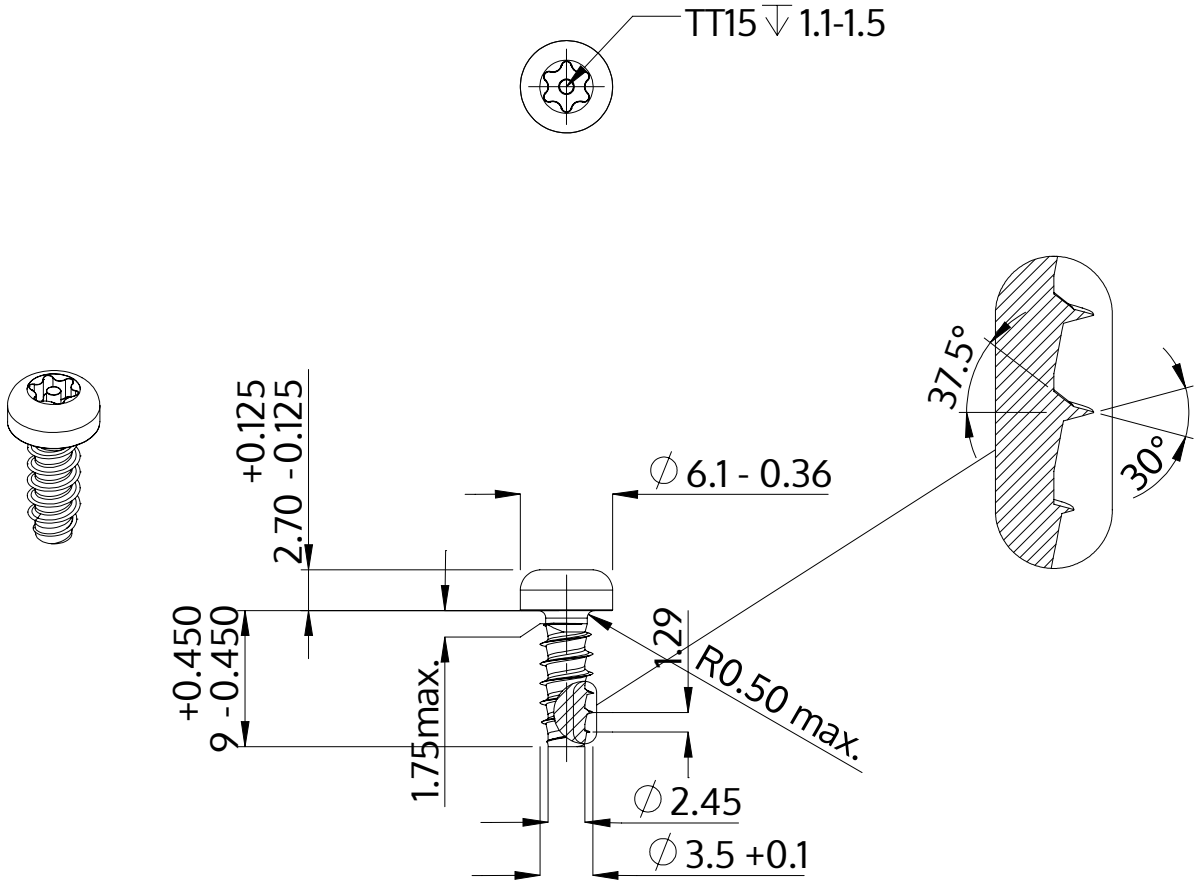

Описание	STP42 3.5x9.0 - TT15
Материал	стомана, закалена
Повърхност	цинково и никелово покритие, Черен, пасивиран, темпериран, херметизация
Тегло	0.856 kg / 1000 Бройка

SCREWERK	**STP420350090B**	
Метричен дизайн A4	Мащаб 2:1	2024-10