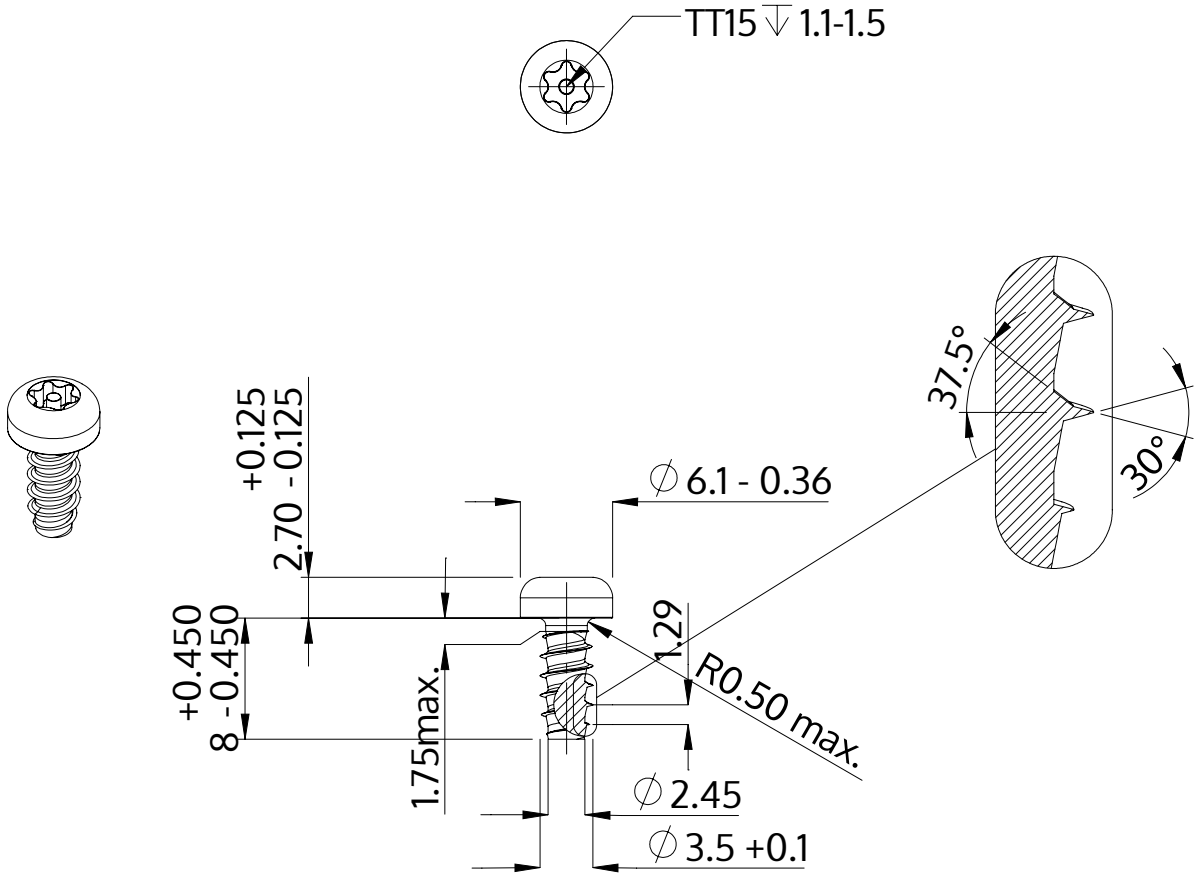

Beschrijving	STP42 3.5x8.0 - TT15
Materiaal	veredeld staal
Oppervlak	verzinkt 5-7 µm, getempert, blauw / transparant gepassiveerd
Gewicht	0.809 kg / 1000 stuk

SCREWERK	**STP420350080S**	
Metrische tekening A4	Schaal 2:1	2024-10